SIEMENS



Kurutma makinesi

WT45W41STR

tr Kullanım kılavuzu ve kurulum talimatları

Register your product on My Siemens and discover exclusive services and offers.
siemens-home.bsh-group.com/welcome

The future moving in.

Siemens Home Appliances

Daha fazla bilgi için lütfen Dijital Kullanım Kılavuzuna bakın.

İçindekiler tablosu

1 Güvenlik 4
1.1 Genel uyarılar 4
1.2 Amaca uygun kullanım 4
1.3 Kullanıcı grubu konusunda kısıtlama 4
1.4 Güvenli kurulum 4
1.5 Güvenli kullanım 7
1.6 Güvenli temizlik ve bakım 9

2 Maddi hasarların önlenmesi 11

3 Çevrenin korunması ve tasarruf 11
3.1 Ambalajı atığa verme 11
3.2 Enerji tasarrufu 11
3.3 Enerji tasarrufu modu 12

4 Kurma ve bağlama 12
4.1 Cihazın ambalajından çıkarılması 12
4.2 Teslimat kapsamı 12
4.3 Cihazın kurulacağı yere ilişkin gereklilikler 12
4.4 Cihazın doğru konumlandırılması 13
4.5 Cihazın elektrik bağlantısının yapılması 13

5 Cihazı tanıma 14
5.1 Cihaz 14
5.2 Kumanda paneli 15

6 Ekran 16

7 Tuşlar 18

8 Kurutma hedefi 20
8.1 Kurutma hedefinin değiştirilmesi 20
8.2 Kurutma hedefinin uyarlanması 20

9 Programlar 21
9.1 Otomatik programlar 21
9.2 Süreli programlar 22

10 Aksesuar 23

11 Çamaşırlar 23
11.1 Çamaşırların hazırlanması 23

12 Temel Kullanım 23
12.1 Cihazın açılması 23
12.2 Programın ayarlanması 23
12.3 Çamaşırların yerleştirilmesi 24
12.4 Programın başlatılması 24
12.5 Etkinleştirilmiş program bitiş zamanını değiştirme 24
12.6 Çamaşırların ilave edilmesi 24
12.7 Programın iptal edilmesi 24
12.8 Çamaşırların makineden çıkarılması 25
12.9 Cihazın kapatılması 25
12.10 Tiftik filtresi 25
12.11 Yoğuşma suyu kabı 27

13 Çocuk kilidi 28
13.1 Çocuk kilidinin etkinleştirilmesi 28
13.2 Çocuk kilidinin devre dışı bırakılması 28

AEEE Yönetmeliğine Uygundur. PCB içermez.

14 Temel ayarlar 29
14.1 Temel ayarlara genel bakış ... 29
14.2 Temel ayarların değiştirilmesi 30

15 Cihazı temizleme ve bakımını yapma 30
15.1 Temizlik ve bakım ile ilgili ipuçları 30
15.2 Nem sensörü 30
15.3 Yoğuşma suyu kabının filtresi 31

16 Arızaları giderme 32

17 Taşıma, depolama ve atığa verme 35
17.1 Cihazın taşımaya hazırlanması 35
17.2 Eski cihazları atığa verme 35

18 Müşteri hizmetleri 36
18.1 Ürün numarası (E-Nr.) ve imalat numarası (FD) 36
18.2 Garanti Şartları 36

19 Tüketim değerleri 38

20 Teknik veriler 39

1 Güvenlik

Aşağıdaki güvenlik ile ilgili uyarıları dikkate alınız.

1.1 Genel uyarılar



- Bu kılavuzu dikkatlice okuyunuz.
- Kılavuzu ve ürün bilgilerini, ileride kullanmak için veya cihazın muhtemel bir sonraki sahibi için saklayın.
- Nakliye hasarı varsa cihaz bağlantılarını kurmayınız.

1.2 Amaca uygun kullanım

Cihazı sadece şu amaçla kullanınız:
- kurutucuya uygun olan ve su ile yıkanmış kumaşları kurutmak ve tazelemek için.
- özel konutlarda ve özel konutların kapalı mekanlarında kullanın.
- deniz seviyesinden en fazla 4000 m yüksekliğe kadar kullanın.

1.3 Kullanıcı grubu konusunda kısıtlama

Bu cihaz, 8 yaşında ve daha büyük çocuklar tarafından, fiziksel, algısal veya zihinsel yetenekleri düşük kişiler veya yeterli tecrübesi ve / veya bilgisi olmayan kişiler tarafından ancak denetim altında veya cihazın güvenli kullanımı ve buna bağlı tehlikeleri anlamış olmaları şartıyla kullanılabilir.
Çocukların cihaz ile oynamasına izin vermeyiniz.
Temizlik ve kullanıcının yapacağı bakım çalışmaları gözetim olmadan çocuklar tarafından yapılmamalıdır.
3 yaşın altındaki çocukları ve evcil hayvanları cihazdan uzak tutun.

1.4 Güvenli kurulum

⚠ UYARI – Elektrik çarpması tehlikesi!
Usulüne uygun olmayan kurulumlar tehlikelidir.
- ▸ Cihazı sadece tip plakasındaki bilgilere göre bağlanmalı ve işletilmelidir.

- Cihaz, sadece kurallara uygun şekilde monte edilmiş olan topraklamalı bir priz üzerinden alternatif akımlı bir elektrik şebekesine bağlanmalıdır.
- Evinizdeki elektrik tesisatına ait koruyucu iletken sisteminin usulüne uygun şekilde kurulmuş olduğundan emin olunuz. Kurulum yeterince büyük bir kablo kesitine sahip olmalıdır.
- Bir hatalı akım koruma şalterinin kullanılması halinde sadece işaretini taşıyan bir tip kullanılmalıdır.
- Cihaz zamanlayıcı veya uzaktan kumanda gibi harici anahtarlama tertibatları üzerinden kesinlikle kullanılmamalıdır.
- Cihaz düzenli olarak enerji besleyici tarafından açılıp kapatıldığı bir elektrik devresine kesinlikle bağlanmamalıdır.
- Cihaz monte edildiğinde şebeke bağlantı kablosunun fişi serbestçe erişilebilir olmalıdır; serbestçe erişmek mümkün değilse sabit döşenmiş elektrik tesisatına, tesisat kurulum yönetmeliklerine uygun olarak, tüm kutupları kesen bir elektriği kesme tertibatı takılmalıdır.
- Cihazın kurulması sırasında elektrik kablosunun sıkışmamasına veya hasar görmemesine dikkat edin.

Hasarlı bir elektrik kablosu izolasyonu tehlike teşkil eder.

- Şebeke bağlantı kablosunun cihazın sıcak parçaları veya ısı kaynakları ile temas etmesine asla izin vermeyiniz.
- Şebeke bağlantı kablosunun keskin uçlar veya kenarlar ile temas etmesine asla izin vermeyiniz.
- Şebeke bağlantı kablosunu asla bükmeyiniz, ezmeyiniz veya değiştirmeyiniz.

⚠ UYARI – Yangın tehlikesi!

Elektrik kablosunun uzatılması ve izin verilmemiş adaptörlerin kullanılması tehlikelidir.

- Uzatma kabloları veya çoklu priz takımları kullanmayınız.
- Sadece üreticinin izin verdiği adaptörleri ve elektrik kablolarını kullanınız.
- Elektrik kablosu çok kısaysa ve daha uzun bir elektrik kablosu yoksa, ev tesisatının uyarlanması için uzman bir elektrik şirketi arayınız.

⚠ UYARI – Yaralanma tehlikesi!

Cihazın yüksek ağırlığı, cihazın kaldırılması sırasında yaralanmalara neden olabilir.

- ▸ Cihazı tek başınıza kaldırmayınız.

Bu cihaz usulüne uygun olmayan bir şekilde bir yıkama-kurutma sütununa yerleştirildiğinde, yerleştirilen cihaz aşağı düşebilir.

- ▸ Kurutma cihazı sadece kurutma cihazı üreticisinin bağlantı seti ile bir çamaşır makinesi üzerine istiflenebilir → *"Aksesuar", Sayfa 23*. Başka bir yerleştirme yöntemine izin verilmemektedir.
- ▸ Eğer kurutma cihazı üreticisi uygun bir bağlantı seti vermediyse cihazı bir yıkama-kurutma sütunu üzerine yerleştirmeyiniz.
- ▸ Farklı üreticilere ait ve farklı derinlik ve genişlikteki cihazları yıkama-kurutma sütunu üzerine yerleştirmeyiniz.
- ▸ Yıkama-kurutma sütununu bir kaide üzerine yerleştirmeyiniz, cihazlar devrilebilir.

⚠ UYARI – Boğulma tehlikesi!

Çocuklar ambalaj malzemelerini başlarının üzerine geçirebilir ve ambalaj malzemesine dolanarak boğulabilir.

- ▸ Ambalaj malzemesini çocuklardan uzak tutun.
- ▸ Çocukların ambalaj malzemeleri ile oynamasına izin vermeyin.

⚠ DİKKAT – Yaralanma tehlikesi!

Cihaz çalışma sırasında titreyebilir veya hareket edebilir.

- ▸ Cihaz temiz, düz ve sağlam bir zemine yerleştirilmelidir.
- ▸ Cihaz, cihaz ayakları ve bir su terazisiyle hizalanmalıdır.

Usulüne uygun yerleştirilmemiş hortumlar ve şebeke bağlantı kabloları takılıp düşme tehlikesi oluşturur.

- ▸ Hortumlar ve şebeke bağlantı kabloları, takılıp düşme tehlikesi olmayacak şekilde yerleştirilmelidir.

Cihaz, örneğin cihaz kapağı gibi çıkıntılı parçalardan hareket ettirilirse parçalar kırılabilir.

- ▸ Cihaz çıkıntılı parçalarından tutularak hareket ettirilmemelidir.

⚠ DİKKAT – Kesilme tehlikesi!
Cihazın keskin kenarlarına temas edilmesi kesilerek yaralanmalara neden olabilir.
- ▸ Cihazın keskin kenarlarına temas edilmemelidir.
- ▸ Cihazın kurulumu ve taşınması sırasında koruyucu eldiven kullanılmalıdır.

1.5 Güvenli kullanım

⚠ UYARI – Elektrik çarpması tehlikesi!
Kendisi veya şebeke bağlantı kablosu hasar görmüş olan bir cihaz tehlikelidir.
- ▸ Hasarlı cihazlar kesinlikle kullanılmamalıdır.
- ▸ Cihazı elektrik şebekesinden ayırmak için kesinlikle şebeke bağlantı kablosundan tutularak çekilmemelidir. Her zaman şebeke bağlantı kablosunun fişinden tutularak çekilmelidir.
- ▸ Cihaz veya şebeke bağlantı kablosu arızalıysa fiş derhal çekilmeli veya sigorta kutusundan sigorta kapatılmalıdır.
- ▸ Müşteri hizmetlerini arayınız. → *Sayfa 36*

Cihaza nem girmesi elektrik çarpmasına neden olabilir.
- ▸ Cihazı yalnızca kapalı alanlarda kullanın.
- ▸ Cihazı kesinlikle aşırı sıcaklığa ve ıslaklığa maruz bırakmayın.
- ▸ Cihazı temizlemek için buharlı temizleyiciler, yüksek basınçlı temizleyiciler, hortumlar veya fıskiyeler kullanmayın.

⚠ UYARI – Sağlık tehlikesi!
Çocuklar kendilerini cihaz içine kilitleyebilir ve bunun sonucunda ölüm tehlikesi söz konusu olabilir.
- ▸ Cihazı, cihaz kapağının açılmasını bloke edebilecek veya engelleyebilecek bir kapının arkasında kurmayın.
- ▸ Hizmet dışı bırakılan cihazlarda elektrik fişi çekilmeli, şebeke bağlantı kablosu kesilmeli ve cihaz kapısının kilidi kapı kapanmayacak şekilde tahrip edilmelidir.

⚠ UYARI – Boğulma tehlikesi!
Çocuklar küçük parçaları soluyabilir veya yutabilir ve bunun sonucunda boğulabilir.
- ▸ Küçük parçaları çocuklardan uzak tutun.

▸ Çocukların küçük parçalarla oynamasına izin vermeyin.

⚠ UYARI – Patlama tehlikesi!
Cihazla aynı ortamda kömür tozu veya un bulunması patlamaya neden olabilir.
▸ İşletim sırasında cihazın çevresi temiz tutulmalıdır.

⚠ UYARI – Zehirlenme tehlikesi!
Bu cihazın yoğuşma suyu içme suyu değildir ve tiftiklerle kirlenmiş olabilir.
▸ Cihazın yoğuşma suyu içilmemeli veya yeniden kullanılmamalıdır.
Deterjan ve bakım maddelerinin yenilmesi zehirlenmeye neden olabilir.
▸ Yanlışlıkla yutulması halinde, doktora danışılmalıdır.
▸ Deterjan ve bakım malzemeleri çocukların ulaşamayacağı yerlerde muhafaza edilmelidir.

⚠ UYARI – Yangın tehlikesi!
Bu cihazdaki R290 soğutma maddesi çevre dostudur fakat yanıcı özelliktedir ve açık ateş veya alev kaynaklarıyla temas halinde alev alabilir.

▸ Açık ateş ve alev kaynakları cihazdan uzak tutulmalıdır.



⚠ UYARI – Patlama tehlikesi!
Tiftik filtresindeki kalıntılar kurutma sırasında alev alabilir.
▸ Tiftik filtresi düzenli olarak temizlenmelidir.
Çakmak veya kibrit gibi kolay alev alabilen cisimler kurutma sırasında alev alabilir.
▸ Kurutma işleminden önce çamaşırların ceplerindeki kolay alev alabilen tüm cisimler boşaltılmalıdır.
Çözücü maddeler, yağ, parafin, parafin sökücü, boya, gres ve leke çıkarıcılarla temas etmiş olan kirli çamaşırlar alev alabilir.
▸ Bu cihazda kirli çamaşırlar kurutulmamalıdır.
▸ Çamaşırlar kurutmadan önce sıcak su ve deterjanla iyice temizlenmelidir.

- Çamaşırlar öncesinde endüstriyel kimyasallarla temizlendiyse bu cihaz kullanılmamalıdır.

⚠ UYARI – Yangın tehlikesi!
Çamaşırlar önceki kurutma iptalinde yeterince soğutulmaz ve alev alabilir.
- Kurutma programı zamanından önce iptal edilmemelidir.
- Zamanından önce kurutma iptali söz konusu olduğunda çamaşırlar derhal çıkarılmalı ve asılmalıdır.

⚠ DİKKAT – Yaralanma tehlikesi!
Cihazın üzerine binilmesi veya tırmanılması halinde üst kapak kırılabilir.
- Cihazın üzerine binilmemeli veya tırmanılmamalıdır.

Açık kapağa oturulması veya yaslanılması halinde cihaz devrilebilir.
- Cihaz kapağına oturulmamalı veya yaslanılmamalıdır.
- Cihaz kapağının üzerine herhangi bir cisim koyulmamalıdır.

Ellerin dönen tambura sokulması yaralanmalara neden olabilir.
- Tamburun içine dokunmadan önce tamburun tamamen durması beklenmelidir.

1.6 Güvenli temizlik ve bakım

⚠ UYARI – Elektrik çarpması tehlikesi!
Usulüne uygun olmayan onarımlar tehlikelidir.
- Sadece bunun eğitimini almış uzman personel cihazda onarımlar yapabilir.
- Cihazın onarımı sırasında sadece orijinal yedek parçalar kullanılmalıdır.
- Bu cihazın elektrik kablosu zarar görmüşse tehlikenin önlenmesi için, üretici, müşteri hizmetleri veya benzer kalifikasyona sahip bir kişi tarafından değiştirilmelidir.

Cihaza nem girmesi elektrik çarpmasına neden olabilir.
- Cihazı temizlemek için buharlı temizleyiciler, yüksek basınçlı temizleyiciler, hortumlar veya fıskiyeler kullanmayın.

⚠ UYARI – Yaralanma tehlikesi!

Orijinal yedek parça ve aksesuarların kullanılmaması tehlikelidir.

- ▸ Sadece üreticinin orijinal yedek parçaları ve orijinal aksesuarları kullanılmalıdır.

⚠ UYARI – Zehirlenme tehlikesi!

Çözücü madde içeren temizleme maddelerinin kullanımında zehirli dumanlar oluşabilir.

- ▸ Çözücü madde içeren temizleme maddeleri kullanmayınız.

2 Maddi hasarların önlenmesi

DİKKAT!
Yumuşatıcıların, deterjanların, bakım maddelerinin ve temizleme maddelerinin hatalı dozajlanması cihazın fonksiyonunu olumsuz etkileyebilir.
- ▸ Üreticinin dozajlama önerilerine dikkat edilmelidir.

Maksimum dolum miktarının aşılması cihazın fonksiyonunu olumsuz etkiler.
- ▸ Her bir program için maksimum dolum miktarına dikkat edilmelidir ve bu aşılmamalıdır.
  → *"Programlar", Sayfa 21*

Cihazın aşırı ısınması cihazın fonksiyonunu olumsuz etkileyebilir.
- ▸ Cihaz çalıştırılırken havalandırma boşluğu açık tutulmalıdır.
- ▸ Odada yeterince havalandırma olması sağlanmalıdır.

Saç ve tiftik gibi hafif nesneler cihazın işletimi sırasında havalandırma boşluğundan çekilebilir ve cihazın fonksiyonunu olumsuz etkileyebilir.
- ▸ İşletim sırasında cihazın çevresi temiz tutulmalıdır.
- ▸ Hafif nesneler cihazdan uzak tutulmalıdır.

Köpük maddesi veya köpük plastiği kurutma sırasında deforme olabilir veya eriyebilir.
- ▸ Köpük maddesi veya köpük plastiği içeren çamaşırlar kurutulmamalıdır.

Uygun olmayan temizleyiciler cihazın yüzeyine zarar verebilir.
- ▸ Keskin olan ve ovalama gerektiren temizlik malzemeleri kullanmayın.
- ▸ Yüksek oranda alkol içeren temizlik maddeleri kullanmayınız.
- ▸ Sert ovma süngerleri veya bulaşık süngerleri kullanmayın.
- ▸ Cihaz sadece su ve yumuşak, nemli bir bezle temizlenmelidir.
- ▸ Cihazın deterjan kalıntısı, püskürtme artıkları veya diğer artıklarla temas etmesi halinde bunlar derhal temizlenmelidir.

3 Çevrenin korunması ve tasarruf

3.1 Ambalajı atığa verme

Ambalaj malzemeleri çevre dostudur ve geri dönüştürülebilir.
- ▸ Münferit parçalar türlerine göre ayrılarak imha edilmelidir.

3.2 Enerji tasarrufu

Aşağıdaki bilgilere uyarsanız cihazınız daha az elektrik tüketir.

Cihaz, iyi havalandırılan bir odada çalıştırılmalı ve cihazın havalandırma boşluğu açık tutulmalıdır.
- ✔ Kötü bir hava alışverişi program süresini uzatır ve enerji tüketimini arttırır.

Çamaşırlar kurutma işleminden önce çamaşır makinesinde sıkılmalıdır.
- ✔ Nemli çamaşırlar program süresini uzatır ve enerji tüketimini arttırır.

Programların maksimum dolum miktarı kullanılmalıdır.
→ *"Programlar", Sayfa 21*
- ✔ Maksimum yük miktarının aşılması program süresini uzatır ve enerji tüketimini arttırır.

Kurutma sonrasında tüy süzgeci temizlenmelidir → *Sayfa 25*.
- ✔ Kirli bir tüy süzgeci cihaza hava akışını azaltır, program süresini uzatır ve enerji tüketimini arttırır.

3.3 Enerji tasarrufu modu

Cihaz uzun süre kullanılmazsa, otomatik olarak enerji tasarrufu moduna geçer. Tüm göstergeler söner ve **Başlat Reload** yanıp söner. Cihaz yeniden kullanıldığında, enerji tasarrufu modu sonlandırılır.

4 Kurma ve bağlama

4.1 Cihazın ambalajından çıkarılması

DİKKAT!
Tamburda kalan ve cihaz çalışırken orada olmaması gereken cisimler maddi hasarlara ve cihazda hasarlara neden olabilir.
- ▸ Çalıştırmadan önce bu cisimler ve birlikte teslim edilen tüm aksesuarlar tamburdan çıkarılmalıdır.

1. Ambalaj malzemesini ve koruyucu kılıfları cihazdan tamamen sökünüz.
   → *"Ambalajı atığa verme", Sayfa 11*
2. Cihazda görünür hasar olup olmadığını kontrol ediniz.
3. Kapak açılmalıdır.
4. Aksesuarları tamburdan çıkarınız.
5. Kapağı kapatınız.

4.2 Teslimat kapsamı

Ambalajından çıkardıktan sonra tüm parçalarda nakliyeden kaynaklanan hasarlar olup olmadığını ve parçaların eksiksiz olup olmadığını kontrol edin.

DİKKAT!
Eksik veya arızalı aksesuarla işletim, cihaz fonksiyonunu etkileyebilir veya maddi hasara ve cihaz hasarına neden olabilir.
- ▸ Cihaz eksik veya arızalı aksesuarla çalıştırılmamalıdır.
- ▸ İlgili aksesuar, cihaz çalıştırılmadan önce değiştirilmelidir.
  → *"Aksesuar", Sayfa 23*

Teslimat kapsamı	Açıklama
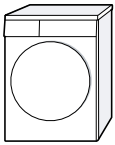	Çamaşır kurutma makinesi
	Birlikte teslim edilen belgeler

4.3 Cihazın kurulacağı yere ilişkin gereklilikler

DİKKAT!
Cihaz 40 yatırıldığında kalan su dışarı akabilir ve maddi hasara neden olabilir.
- ▸ Cihazı dikkatli bir şekilde yatırınız.
- ▸ Cihazı dik olarak taşıyınız.

Cihazda kalan suyun donması cihaz hasarına yol açabilir.
- ▸ Cihaz donma tehlikesi olan yerlere veya açık alanlara kurulmamalı ve çalıştırılmamalıdır.

Cihaz taşımadan hemen sonra işletime alındığı takdirde, cihazın içinde bulunan soğutma maddesi cihazda hasara yol açabilir.

- ▸ Taşımanın hemen ardından cihazı işletime almadan önce iki saat dinlendiriniz.

Cihazın kurulacağı yer	**Gereklilikler**
Zeminde 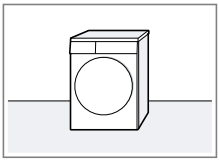	Cihaz temiz, düz ve sağlam bir zemin üzerine yerleştirilmelidir. Cihaz hizalanmalıdır → *Sayfa 13*.
Bir Yıkama-Kurutma-Sistemi bağlantı seti 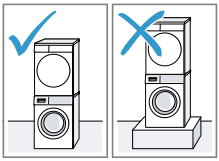	Bu cihaz sadece kurutma cihazı üreticisinin orijinal bağlantı seti ile bir yıkama-kurutma-sistemi bağlantı setine kurulmalıdır. ■ Bağlantı seti → *Sayfa 23* Bu cihaz sadece aynı üretici markasına ait bir çamaşır makinesinin üzerine yerleştirilmelidir. Cihazın derinliği ve genişliği çamaşır makinesinin boyutlarıyla uyuşmalıdır. Yıkama-kurutma sütunu bir kaide üzerine yerleştirilmemelidir.

4.4 Cihazın doğru konumlandırılması

Ses ve titreşimleri azaltmak için cihaz doğru konumlandırılmalıdır.

- ▸ Cihazı doğru konumlandırmak için cihaz ayakları döndürülmelidir. Hizalama bir su terazisiyle kontrol edilmelidir.

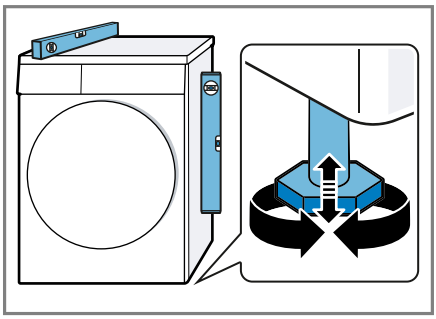

Cihazın tüm ayakları sağlam şekilde zemin üzerinde durmalıdır.

4.5 Cihazın elektrik bağlantısının yapılması

1. Cihazın elektrik kablosunun elektrik fişini cihazın yakınındaki bir prize takınız.

   Cihazın bağlantı verilerini Teknik özellikler → *Sayfa 39* altında bulabilirsiniz.
2. Elektrik fişinin sıkı bir şekilde oturduğunu kontrol ediniz.

5 Cihazı tanıma

5.1 Cihaz

Bu bölümde, cihazınızın parçalarını tanıtan bir genel görünüm verilmektedir.

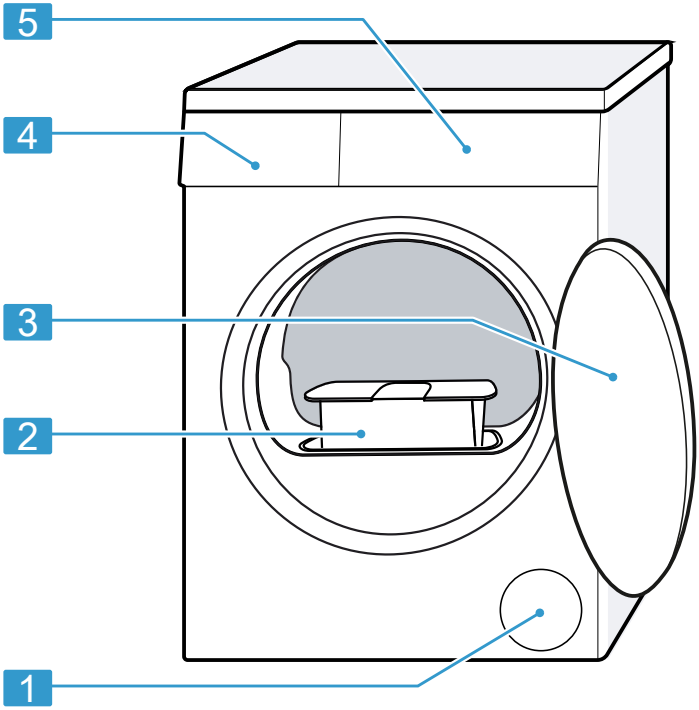

Cihaz tipine bağlı olarak resimde bazı detaylar farklı olabilir, örn. renk ve biçim.

1	Havalandırma boşluğu
2	Tiftik filtresi → *Sayfa 25*
3	Kapak
4	Yoğuşma suyu kabı → *Sayfa 27*
5	Kumanda paneli → *Sayfa 15*

5.2 Kumanda paneli

Kumanda alanı üzerinden cihazınızın tüm fonksiyonlarını ayarlayabilir ve işletim durumu ile ilgili bilgiler alabilirsiniz.

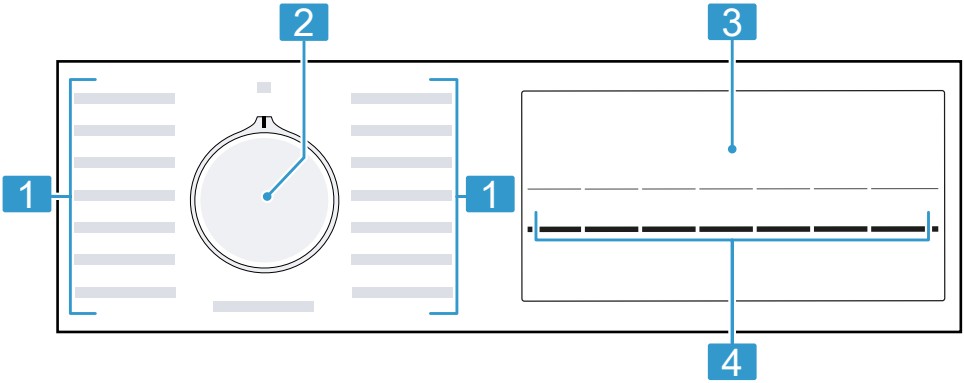

1	Programlar → *Sayfa 21*
2	Program seçme düğmesi → *Sayfa 23*
3	Ekran → *Sayfa 16*
4	Tuşlar → *Sayfa 18*

6 Ekran

Ekranda güncel ayar değerlerini, seçim olanaklarını veya uyarı metinlerini görebilirsiniz.

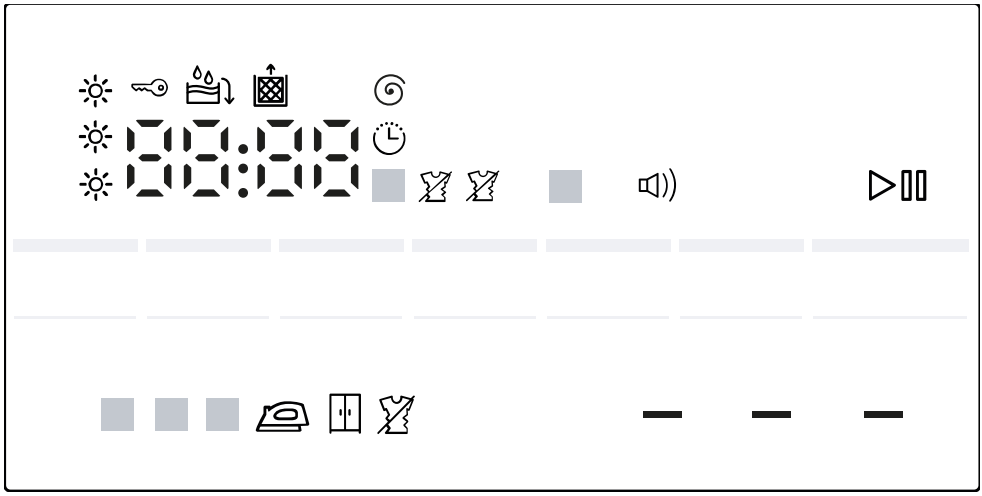

Örnek ekran göstergesi

Gösterge	Adlandırma	Açıklama
0:40 [1]	Program süresi / Programın kalan süresi	Tahmini program süresi veya programın saat ve dakika olarak kalan süresi.
1:25	Süreli program	Süreli program ayarlandı. → *"Süreli programlar", Sayfa 22*
10h [1]	Program bitiş zamanı	→ *"Tuşlar", Sayfa 19*
	Çocuk kilidi	■ yanar: Çocuk kilidi etkinleştirildi. ■ yanıp söner: Çocuk kilidi etkinleştirildi ve cihaz kumanda edildi. → *"Çocuk kilidinin devre dışı bırakılması", Sayfa 28*
	Başlat / Beklet	Başlatma, iptal etme veya bekletme ■ yanar: Program devam eder ve iptal edilebilir veya bekletilebilir. ■ yanıp söner: Program başlatılabilir veya devam ettirilebilir.

[1] Örnek

Gösterge	Adlandırma	Açıklama
I ☼ II ☼ III ☼	Kurutma hedefi uyarlandı	Uyarlanan kurutma hedefi etkinleştirildi. → *"Kurutma hedefi", Sayfa 20*
I→I I⟶I	Kırışıklık azaltma	Kırışıklık azaltma etkinleştirildi.
	Koruyucu kurutma	Hassas kumaşlar için koruyucu kurutma etkinleştirildi. → *"Tuşlar", Sayfa 19*
	Sessiz kurutma	Sinyal sesi olmadan, sessiz kurutma etkinleştirildi. → *"Tuşlar", Sayfa 19*
	Çamaşır makinesi sıkma devir sayısı	Çamaşır makinesinde ayarlanan dev/dak cinsinden sıkma devir sayısı etkinleştirildi.
	Yoğuşma suyu kabı	Yoğuşma suyu kabı boşaltılmalıdır → *Sayfa 27*. Yoğuşma suyu kabı itilmelidir → *Sayfa 27*.
	Tiftik filtresi	Tiftik filtresi temizlenmelidir → *Sayfa 25*.
	Otomatik kendi kendine temizleme	Otomatik kendi kendine temizleme cihazın eşanjörünü durular. **Not:** Yoğuşma suyu kabı çıkarılmamalı ve program iptal edilmemelidir.
	Kurutma	Program durumu
	Kurutma hedefi Ütü kuruluğu	Program durumu
	Kurutma hedefi Dolap kuruluğu	Program durumu
	Kırışıklık önleme	Program durumu
-P-	Beklet	Program durumu
End	Program sonu	Program durumu

[1] Örnek

7 Tuşlar

Burada tuşlar ve bunların ayar seçeneklerine ilişkin bir genel bakış bulabilirsiniz.

Tuş	Seçim	Açıklama
Başlat Reload	■ başlat ■ iptal ■ duraklat	Programı başlatılması, iptal edilmesi veya duraklatılması.
3 sn.	■ etkinleştir ■ devre dışı bırak	Çocuk kilidini etkinleştirme veya devre dışı bırakma. Kumanda paneli yanlışlıkla kullanmaya karşı emniyete alınmalıdır. Cihaz, çocuk kilidi etkinleştirildikten sonra kapatılırsa, çocuk kilidi etkin kalır. → *"Çocuk kilidi", Sayfa 28*
Hassas ayar	■ I ☼ ■ II ☼ ■ III ☼	Kurutma hedefi uyarlanmalıdır. Eğer çamaşırlar belirli bir kurutma hedefiyle kurutma işleminden sonra size göre hala nemliyse, kurutma hedefini uyarlayabilirsiniz. → *"Kurutma hedefinin uyarlanması", Sayfa 20*
Kırışıklık önleme	■ etkinleştir ■ devre dışı bırak	Kırışıklık azaltmayı etkinleştirme veya devre dışı bırakma. Tambur, kırışıklıkların azaltılması için çamaşırları program sonunda 60 dakika veya 120 dakika boyunca düzenli aralıklarla hareket ettirir.

Tuş	Seçim	Açıklama
Hassas	■ etkinleştir ■ devre dışı bırak	Koruyucu kurutmayı etkinleştirme veya devre dışı bırakma. Hassas kumaşlar için sıcaklık azaltılır, örn. poliakril veya elastan. Program süresi uzar.
Kalan süre	24 saate kadar	Program bitiş zamanını ayarlayınız. Program süresi zaten ayarlanan saat süresine dahildir. Program başladıktan sonra program süresi görüntülenir.
Program süresi	Çoklu seçim	Süreli programlar için program süresi ayarlanmalıdır. → *"Süreli programlar", Sayfa 22*
Bitiş sinyali	■ etkinleştir ■ devre dışı bırak	Çalışma sinyallerini ve bilgi sinyallerini etkinleştirin veya devre dışı bırakınız.

8 Kurutma hedefi

Her otomatik program için bir kurutma hedefi belirtilmiştir. Kurutma hedefi, çamaşırların program sonunda ne kadar nemli veya kuru olacağını belirler.

Kurutma hedefi	Çamaşırlar	Kurutma sonucu
Ekstra kuru	Zor kuruyan, çok katmanlı, kalın çamaşırlar.	Çamaşırlar kurudur.
Dolap kuruluğunda	Normal, tek katlı çamaşırlar.	Çamaşırlar kurudur.
Ütü kuruluğunda	Normal, tek katlı çamaşırlar.	Çamaşırlar hala hafif nemlidir. Kurutma işleminden sonra kırışıklıkları engellemek için çamaşırları ütüleyiniz veya asınız.

8.1 Kurutma hedefinin değiştirilmesi

Bazı otomatik programlarda çamaşırlarınızın daha kuru veya daha nemli olması için kurutma hedefini değiştirebilirsiniz.

- Otomatik program istenen kurutma hedefiyle ayarlanmalıdır.
  → *"Otomatik programlar", Sayfa 21*

8.2 Kurutma hedefinin uyarlanması

Eğer çamaşırlar belirli bir kurutma hedefiyle kurutma işleminden sonra size göre hala nemliyse, kurutma hedefini uyarlayabilirsiniz.

1. Otomatik program istenen kurutma hedefiyle ayarlanmalıdır.
   → *"Otomatik programlar", Sayfa 21*
2. **Hassas ayar** üzerine basılmalıdır.

✔ Ekranda "I" ☼ , "II" ☼ veya "III" ☼ gösterilir.

9 Programlar

Kumaşlarınızı bir otomatik programla veya bir süreli programla kurutabilirsiniz.

9.1 Otomatik programlar

Otomatik programlar, kurutma sırasında nem sensörlerinin çamaşırlarda kalan nemi ölçtüğü programlardır. Program ancak ayarlanan kurutma hedefine ulaşıldığında sonlandırılır.
Her bir otomatik programın bir kurutma hedefi → *Sayfa 20* vardır. Kurutma hedefi, çamaşırların ne kadar kuru veya nemli olacağını belirler.

İpuçları

- Kurutma hedefini kumaşa veya istenen kurutma sonucuna göre seçiniz.
  → *"Kurutma hedefi", Sayfa 20*
- Çamaşırlardaki bakım etiketleri size program seçimiyle ilgili ilave bilgiler verir.

Program	**Açıklama**	**azami dolum miktarı (kg)**
Pamuklular ■ Ekstra kuru ■ Dolap kuruluğunda ■ Ütü kuruluğunda	Kalın ve ısıya dayanıklı pamuklu ve keten kumaşları kurutma.	8,0
Sentetikler ■ Ekstra kuru ■ Dolap kuruluğunda ■ Ütü kuruluğunda	Sentetik ve karışık dokuma kumaşları kurutma.	3,5
Mix	Pamuklu veya sentetik kumaşları kurutma.	3,0
iç giyim	Dantel, likra, saten veya karışık dokuma hassas iç çamaşırlarını kurutma.	2,0
Outdoor	Membran kaplamaları hava koşullarına uygun giysiler ve outdoor giysiler, su tutmayan kumaşları kurutma.	1,5
Gömlek/Bluz	Pamuk, keten, sentetik veya karışık dokulu gömlek veya bluzları kurutma. **Not:** Optimum kurutma sonucu için bir defada maksimum 5 gömlek veya 5 bluz kurutulmalıdır. Kurutma sonrasında çamaşırları ütüleyiniz veya asınız. Kalan nem böylelikle her tarafa eşit dağılır.	1,5

Program	Açıklama	azami dolum miktarı (kg)
Süper kısa 40'	Sentetik ve hafif pamuklu kumaşları kurutma.	1,0
Havlu	Kalın ve ısıya dayanıklı pamuklu ve keten havlu ve bornozları kurutma.	6,0

9.2 Süreli programlar

Süreli programlar, belirlenmiş veya ayarlanabilir bir program süresine sahip programlardır. Bu program, örneğin çamaşır henüz kurutulmadıysa da süre dolduğunda sonlandırılır. Süreli programlar, tek parça çamaşırları veya ince kumaşları kurutmak için uygundur.

İpucu: Çamaşırlardaki bakım etiketleri size program seçimiyle ilgili ilave bilgiler verir.

Program	Açıklama	azami dolum miktarı (kg)
Yünlüler final	Makinede yıkanabilen, yün veya yün içeren kumaşları kurutma. **Not:** Kumaşlar daha yumuşak olur, fakat kurumaz. Program sonunda kumaşları makineden alınız ve kurumaya bırakınız.	0,5
Havalandırma Süreli Program ⏲	Yünlüler ve ipek hariç tüm kumaş türlerini kurutma. Az giyilmiş çamaşırların tazelenmesi veya havalandırılması için de uygundur.	3,0
Kurutma Süreli Program ⏲	Yünlüler ve ipek hariç tüm kumaş türlerini kurutma. Ön kurutma yapılmış veya hafif nemli çamaşırlar için ve çok katmanlı, kalın çamaşırlar için uygundur.	3,0

10 Aksesuar

Orijinal aksesuarlar kullanınız. Bunlar cihazınıza özel tasarlanmıştır.

Not: Bazı aksesuarlar diğer renklerde mevcuttur.
→ *"Müşteri hizmetleri", Sayfa 36* ile iletişime geçiniz.

	Kullanım	Sipariş numarası
Bağlantı seti	Cihazı, yerden tasarruf etmek için, aynı üreticiye ait, aynı genişliğe ve derinliğe sahip uygun bir çamaşır makinesine yerleştiriniz.	WZ1141X
Platform	Cihaz daha kolay doldurma ve boşaltma için daha yükseğe yerleştirilmelidir.	WZ20540S

11 Çamaşırlar

11.1 Çamaşırların hazırlanması

DİKKAT!
Çamaşırlarda unutulan cisimler çamaşırlara ve tambura hasar verebilir.
- ▸ Çalıştırmadan önce çamaşırların ceplerindeki tüm cisimler boşaltılmalıdır.

Not
Çamaşırlarınızı hazırlarken, cihazı ve tekstil ürünlerini korursunuz.
- Kumların ve çamur lekesinin fırçalanması
- Bakım etiketlerini dikkate alarak çamaşırları renklerine ve tekstil ürünlerine göre ayırınız
- Fermuarlar, cırt cırtlar, kancalar ve halkalar kapatılmalıdır
- Perde tutucuları ve kurşun bantlar çıkarılmalıdır
- küçük veya hassas çamaşırları çamaşır filesinde yıkayınız
- Çamaşırları birbirinden ayrılmış biçimde tambura yerleştiriniz
- Çamaşırlar kurutma işleminden önce sıkılmalıdır

12 Temel Kullanım

12.1 Cihazın açılması

Gereklilik: Cihaz usulüne uygun şekilde kuruldu ve bağlandı.
→ *"Kurma ve bağlama", Sayfa 12*

- ▸ Program seçme düğmesi bir programa ayarlanmalıdır.

Not: Tambur aydınlatması otomatik olarak kapanır.

12.2 Programın ayarlanması

1. Program seçme düğmesini döndürünüz ve istenen programı ayarlayınız.
   → *"Programlar", Sayfa 21*
2. İsteğe bağlı olarak, program ayarları uyarlanmalıdır.

12.3 Çamaşırların yerleştirilmesi

Not: Kırışıklık oluşumunu önlemek için programın maksimum dolum miktarını dikkate alınız.
→ *"Programlar", Sayfa 21*

Gereklilikler
- Çamaşırlar hazırlanmış ve sınıflandırılmıştır.
  → *"Çamaşırlar", Sayfa 23*
- Tambur boş.

1. Kapak açılmalıdır.
2. Çamaşırları tamburun içine yerleştiriniz.
3. Kapağı kapatınız.

   Çamaşırların kapağa sıkışmadığından emin olunuz.

12.4 Programın başlatılması

Gereklilik: Bir program ayarlandı.
→ *"Programın ayarlanması", Sayfa 23*

- ▸ **Başlat Reload** tuşuna basınız.
- ✔ Ekranda program süresi ya da program bitiş zamnı görüntülenir.
- ✔ Program sonundan sonra ekranda şu görüntülenir: "End" .

12.5 Etkinleştirilmiş program bitiş zamanını değiştirme

Programı başlatmadan önce ayarlanan ve etkinleştirilen program bitiş zamanını tekrar tekrar değiştirebilirsiniz.

Gereklilikler
- Program ayarlanmıştır.
  → *"Programın ayarlanması", Sayfa 23*
- Program bitiş saati ayarlandı ve etkinleştirildi.
  → *"Tuşlar", Sayfa 19*

1. **Başlat Reload** seçeneğine basınız.

   Etkinleştirilmiş program bitiş zamanı beklemeye alındı.
2. Ekranda istenen program bitiş zamanı görüntülenene kadar **Kalan süre** üzerine basınız.
3. **Başlat Reload** seçeneğine basınız.

   Program bitiş zamanı etkinleştirilir.

12.6 Çamaşırların ilave edilmesi

Programın başlamasından sonra çamaşırları çıkarabilir veya ekleyebilirsiniz.

1. **Başlat Reload** tuşuna basınız.
2. Kapak açılmalıdır.
3. Çamaşır eklenmeli veya çıkarılmalıdır.
4. Kapağı kapatınız.
5. **Başlat Reload** tuşuna basınız.

12.7 Programın iptal edilmesi

1. **Başlat Reload** tuşuna basınız.
2. Kapak açılmalıdır.

3. Çamaşırlar çıkarılmalıdır.
   → *"Çamaşırların makineden çıkarılması", Sayfa 25*

12.8 Çamaşırların makineden çıkarılması

1. Kapak açılmalıdır.
2. Çamaşırlar tamburdan alınmalıdır.

12.9 Cihazın kapatılması

- Program seçme düğmesiyle **Kapalı** ○ ayarlanmalıdır.

12.10 Tiftik filtresi

Kurutma sırasında tiftikler çamaşırlardan ayrılır ve tiftik filtresinde birikir. Tiftik filtresi cihazı tiftiklere karşı korur.

Tiftik filtresinin temizlenmesi

Kurutma programı sonlandığında veya çalışma sırasında ekranda bir uyarı görünürse, tiftik filresini temizleyiniz.

Not: Cihazı tarif edildiği gibi temizlemezseniz, cihaz fonksiyonları kötü etkilenebilir.

Gereklilikler
- Kurutma işleminden sonra ekranda "End" gösterilir
- veya makine çalışırken ekranda şu görüntülenir: ▩ .

1. Kapak açılmalıdır.
2. Kapaktaki tiftikler temizlenmelidir.

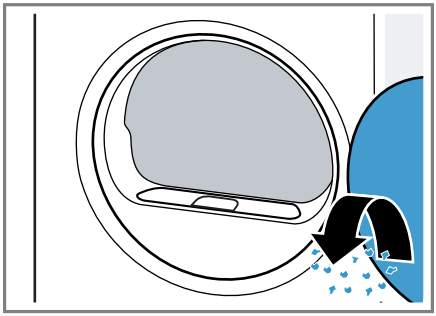

3. İki parçalı tüy süzgecini çıkarınız.

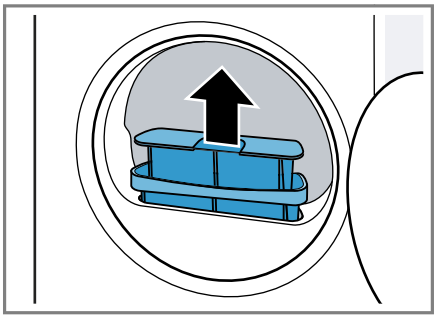

4. Ağızdaki tüyleri temizleyiniz.

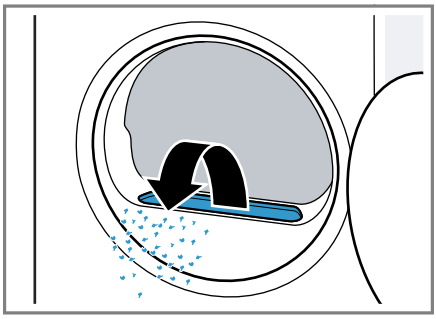

Hava kanalına tüy düşmediğinden emin olunuz.

5. İki parçalı tiftik filtresi ayrılmalıdır.

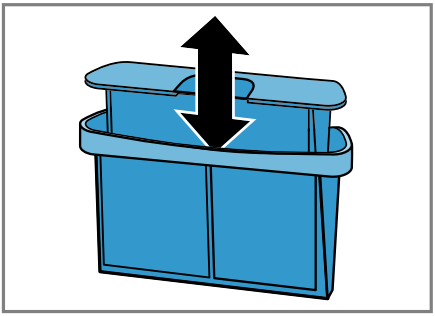

6. Her iki tiftik filtresi açılmalıdır.

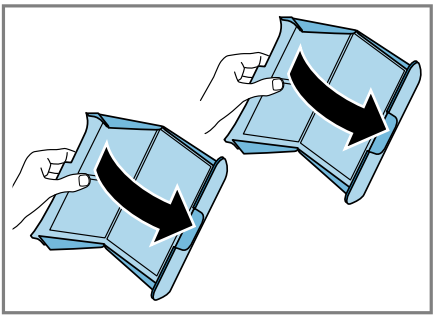

7. Tiftikler giderilmelidir.

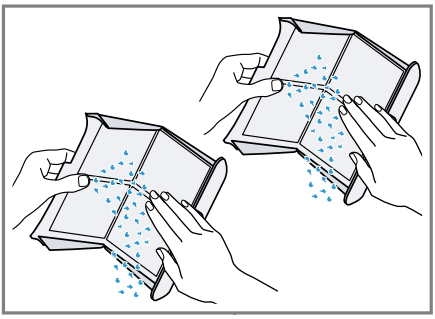

8. Her iki tiftik filtresi sıcak, akan suyun altında temizlenmeli ve kurutulmalıdır.

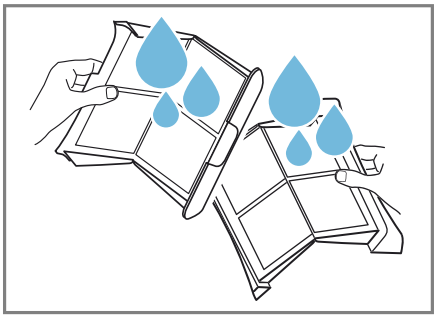

9. Her iki tiftik filtresi kapatılmalı ve birleştirilmelidir.

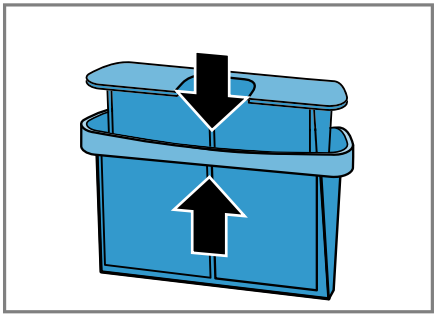

10. İki parçalı tiftik filtresi yerleştirilmelidir.

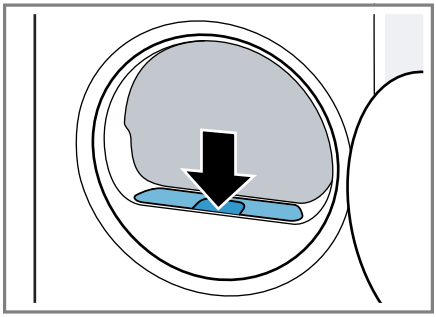

11. Kapağı kapatınız.

12.11 Yoğuşma suyu kabı

Kurutma sırasında cihazda yoğuşma suyu oluşur ve cihazınız bu suyu otomatik temizlik için kullanır. Yoğuşma suyu fabrika tarafında cihazın yoğuşma suyu kabında birikir.

Yoğuşma suyu kabının boşaltılması

Kurutma programı sonlandığında veya çalışma sırasında ekranda bir uyarı görünürse, yoğuşma suyu kabını boşaltınız.

Gereklilikler

- Kurutma işleminden sonra ekranda "End" gösterilir.
- veya makine çalışırken ekranda şu görüntülenir: .

1. Yoğuşma suyu kabı yatay olarak çıkarılmalıdır.

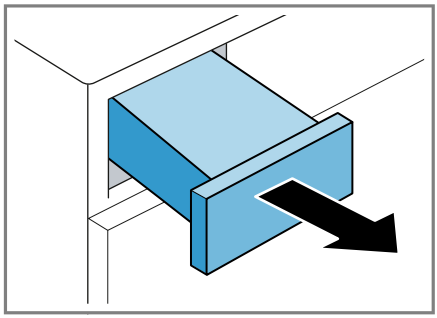

2. Yoğuşma suyu kabı boşaltılmalıdır.

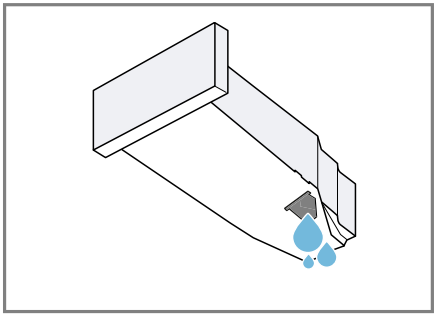

Yoğuşma suyu kabının filtresini → *Sayfa 31* düzenli olarak kontrol ediniz ve filtre kirliyse temizleyiniz. Yoğuşma suyu kabını çalışmadan önce cihaza ittiğinizden emin olunuz.
→ *"Yoğuşma suyu kabının içeri itilmesi", Sayfa 27*

Yoğuşma suyu kabının içeri itilmesi

- Yoğuşma suyu kabı dayanak noktasına kadar itilmelidir.

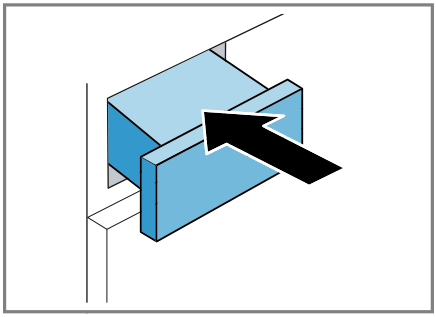

13 Çocuk kilidi

Cihazınızın kumanda elemanlarını yanlışlıkla kullanmaya karşı emniyete alınız.

13.1 Çocuk kilidinin etkinleştirilmesi

- ▸ Her iki tuşa **3 sn.** yakl. 3 saniye basılmalıdır.
- ✔ Ekranda gösterilir.
- ✔ Kumanda elemanları kilitlenir.
- ✔ Çocuk kilidi, cihaz kapatıldıktan sonra ve elektrik kesintisinde de etkin kalır.

13.2 Çocuk kilidinin devre dışı bırakılması

Gereklilik: Çocuk kilidinin devre dışı bırakılması için cihaz çalıştırılmalıdır.

- ▸ Her iki tuşa **3 sn.** yakl. 3 saniye basılmalıdır.
- ✔ Ekrandaki söner.

14 Temel ayarlar

Cihazınızın temel ayarlarını ihtiyacınıza göre ayarlayabilirsiniz.

14.1 Temel ayarlara genel bakış

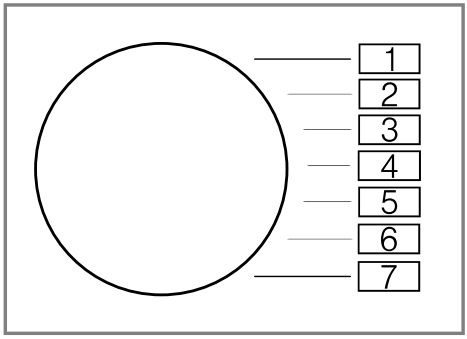

Temel ayar	Program pozisyonu	Değer	Açıklama
Bitiş sinyali	3	0 (kapalı) 1 (düşük sesli) 2 (orta) 3 (yüksek sesli) 4 (çok yüksek sesli)	Program sonundan sonraki sinyalin ses seviyesi ayarlanmalıdır.
Tuş sesi	4	0 (kapalı) 1 (düşük sesli) 2 (orta) 3 (yüksek sesli) 4 (çok yüksek sesli)	Sinyalin ses seviyesi tuşlar seçilerek ayarlanmalıdır.
Çamaşır makinesi sıkma devir sayısı	2	Örnek: 600 (düşük) ⌄ 1800 (yüksek)	Çamaşır makinesinin sıkma devir sayısı ayarlanmalıdır. Ayarlanan değer, otomatik programda görüntülenen süreyi uzatır veya kısaltır.

14.2 Temel ayarların değiştirilmesi

1. Program seçme düğmesi pozisyon 1'e ayarlanmalıdır.

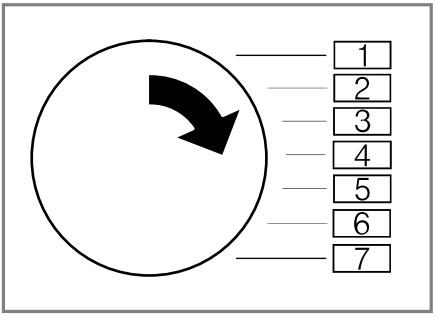

2. **Başlat Reload** üzerine basılmalı ve aynı anda program seçme düğmesi pozisyon 2'ye ayarlanmalıdır.
✔ Ekranda güncel değer görüntülenir.
3. Program seçme düğmesi istenen pozisyona ayarlanmalıdır. → *"Temel ayarlara genel bakış", Sayfa 29*
4. Değeri değiştirmek için **Program süresi** / **Kalan süre** üzerine basılmalıdır.
5. Değişikliğin kaydedilmesi için cihaz kapatılmalıdır.

15 Cihazı temizleme ve bakımını yapma

Cihazınızın uzun süre işler durumda kalmasını sağlamak için, itinayla temizliğini ve bakımını yapınız.

15.1 Temizlik ve bakım ile ilgili ipuçları

Gövde ve kumanda elemanları	Cihaz parçaları temiz ve hijyenik kalır.
	sadece su ve nemli bir bezle silinmelidir.
Tüm deterjan artıkları, püskürtme artıkları veya diğer artıklar derhal temizlenmelidir.	Yeni oluşan kalıntılar daha kolay ve iz bırakmadan temizlenir.
Kullanım sonrasında cihaz kapağı açık bırakılmalıdır.	Böylece kalan su kuruyabilir ve cihazda koku oluşumu önlenir.

15.2 Nem sensörü

Bu cihazın nem sensörü, çamaşırlarınızın kurutma sırasında ne kadar nemli olduğunu belirler. Çamaşırlardaki kalan neme göre cihaz otomatik programın süresini değiştirir.

Nem sensörünün temizlenmesi

Bir süre sonra nem sensörü üzerinde kireç, deterjan ve bakım ürünlerinin artıkları birikebilir. Nem sensörünü düzenli aralıklarla temizleyiniz.

DİKKAT!
Sert veya kaba cisimler nem sensörüne hasar verebilir.
▸ Sert veya kaba cisimleri, ovalama maddelerini veya çelik telleri kullanarak temizlik yapmayınız.

Not: Cihazı tarif edildiği gibi temizlemezseniz, cihaz fonksiyonları kötü etkilenebilir.

1. Kapağı açınız.

2. Nem sensörünü bir süngerle temizleyiniz.

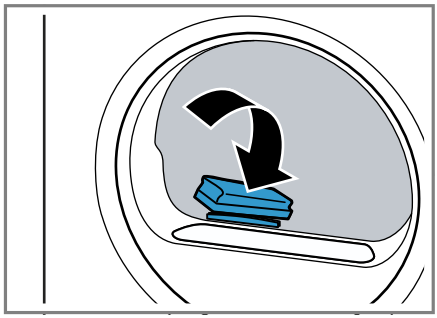

15.3 Yoğuşma suyu kabının filtresi

Kurutma sırasında çamaşırlardaki tiftikler yoğuşma suyuna karışır. Yoğuşma suyu kabındaki filtre, cihazı tiftiklerden korur.

Yoğuşma suyu kabının filtresi temizlenmelidir.

Yoğuşma suyu kabını boşaltma sırasında filtre otomatik olarak temizlenir. Filtreyi düzenli olarak kontrol ediniz ve filtre kirliyse temizleyiniz.

1. Yoğuşma suyu kabı boşaltılmalıdır. → *"Yoğuşma suyu kabının boşaltılması", Sayfa 27*

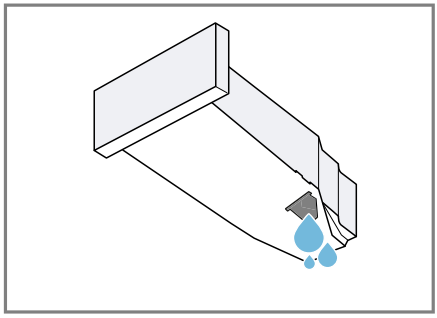

2. Filtre çıkarılmalıdır.

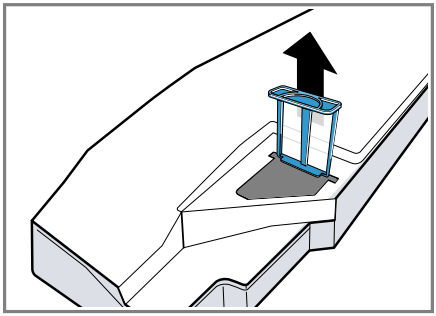

3. Filtre sıcak musluk suyunun altında temizlenmeli veya bulaşık makinesinde yıkanmalıdır.
4. Filtre dayanağa kadar içeri itilmelidir.

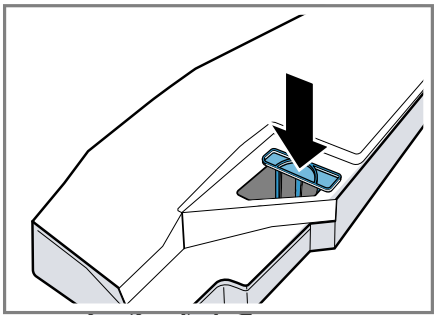

5. Yoğuşma suyu kabı itilmelidir. → *"Yoğuşma suyu kabının içeri itilmesi", Sayfa 27*

16 Arızaları giderme

Cihazınızdaki küçük arızaları kendiniz giderebilirsiniz. Müşteri hizmetlerine başvurmadan önce arıza gidermeye ilişkin verilen bilgilerden yararlanınız. Bu sayede gereksiz masrafı önlemiş olursunuz.

⚠ UYARI
Elektrik çarpması tehlikesi!
Usulüne uygun olmayan onarımlar tehlikelidir.
- ▸ Sadece bunun eğitimini almış uzman personel cihazda onarımlar yapabilir.
- ▸ Cihazın onarımı sırasında sadece orijinal yedek parçalar kullanılmalıdır.
- ▸ Bu cihazın elektrik kablosu zarar görmüşse tehlikenin önlenmesi için, üretici, müşteri hizmetleri veya benzer kalifikasyona sahip bir kişi tarafından değiştirilmelidir.

Hata	Nedeni ve sorun giderme
Uğultulu ses.	Kompresör etkin. ▸ Hata yok - Normal çalışma sesi.
Ekran söner ve **Başlat Reload** yanıp söner.	Enerji tasarrufu modu aktif. ▸ Herhangi bir tuşa basınız. ✔ Ekran yeniden yanar.
	Tiftik filtresi kirlenmiştir. ▸ → *"Tiftik filtresinin temizlenmesi", Sayfa 25*
Cihaz çalışmıyor.	Şebeke bağlantı kablosunun elektrik fişi takılı değil. ▸ Cihazı elektrik şebekesine bağlayınız.
	Sigorta kutusundaki sigorta atmış. ▸ Sigorta kutusundaki ilgili sigortayı kontrol ediniz.
	Elektrik beslemesi kesildi. ▸ Oda aydınlatmasının veya odadaki diğer cihazların çalışıp çalışmadığını kontrol ediniz.
Kırışıklık oluşumu.	Doldurma miktarı çok yüksek. ▸ → *"Programlar", Sayfa 21* için maksimum dolum miktarına dikkat ediniz.
	Çamaşırlar kurutma işleminden sonra tamburda çok uzun süre kalıyor. **1.** Çamaşırları kurutma sonrasında hemen tamburdan çıkarınız. **2.** Çamaşırları soğutmak için yayınız.
	Kumaş türü için uygun olmayan bir program ayarlanmıştır. ▸ Kumaş türüne uygun programı ayarlayınız. → *"Programlar", Sayfa 21*

Hata	Nedeni ve sorun giderme
Kırışıklık oluşumu.	Sentetik kumaşlar çok uzun süre kurutuldu. ▸ → *"Kurutma hedefinin değiştirilmesi", Sayfa 20*. ▸ → *"Kurutma hedefinin uyarlanması", Sayfa 20*.
	Kırışıklık önleme etkinleştirilmedi. ▸ Kırışıklık önlemeyi etkinleştiriniz. → *"Tuşlar", Sayfa 18*
ve program iptal edildi.	Yoğuşma suyu kabı dolu. **1.** → *"Yoğuşma suyu kabının boşaltılması", Sayfa 27*. **2.** → *"Yoğuşma suyu kabının içeri itilmesi", Sayfa 27*. **3.** → *"Programın başlatılması", Sayfa 24*.
	Yoğuşma suyu kabının filtresi kirlenmiştir. ▸ → *"Yoğuşma suyu kabının filtresi temizlenmelidir.", Sayfa 31*.
Program çalışmaya başlamıyor.	Çocuk kilidi etkinleştirildi. ▸ → *"Çocuk kilidinin devre dışı bırakılması", Sayfa 28*
	Başlat Reload üzerine basılmamıştır. ▸ **Başlat Reload** tuşuna basınız.
	Herhangi bir program ayarlanmamış. **1.** → *"Programın ayarlanması", Sayfa 23*. **2.** → *"Programın başlatılması", Sayfa 24*.
Program süresi, kurutma sırasında değişiyor.	Program akışı elektronik olarak optimize ediliyor. Bu durum, program süresinin değişmesine sebep olabilir. ▸ Hata yok - Müdahale gerekmiyor.
Pompa gürültüsü.	Yoğuşma suyu pompası etkin. ▸ Hata yok - Normal çalışma sesi.
Vızıltılı gürültü.	Kompresör havalandırma etkin. ▸ Hata yok - Normal çalışma sesi.
Kurutma süresi çok uzun.	Tiftik filtresi kirlenmiştir. ▸ → *"Tiftik filtresinin temizlenmesi", Sayfa 25*
	Ortam sıcaklığı 30 °C'den yüksek. ▸ Ortam sıcaklığının 30 °C'nin altında olduğundan emin olunuz.
	Ortam sıcaklığı 15 °C'den düşük. ▸ Ortam sıcaklığının 15 °C'nin üzerinde olduğundan emin olunuz.
	Cihazın kurulum yerinde yetersiz hava beslemesi. ▸ Cihazın kurulum yerini havalandırınız.
	Cihazın havalandırma boşluğu bloke olmuş.

Hata	Nedeni ve sorun giderme
Kurutma süresi çok uzun.	▸ Cihazın havalandırma boşluğunun açık tutulduğundan emin olunuz.
🖷 ▬ ▬ ▬ ▬ ▬	Otomatik kendi kendine temizleme cihazın eşanjörünü durular. **1.** Hata yok. **2.** Yoğuşma suyu kabını dışarı çekmeyiniz. **3.** Programı iptal etmeyiniz.
Dışarı su akıyor.	Cihaz doğru şekilde hizalanmamış. ▸ → *"Cihazın doğru konumlandırılması", Sayfa 13*
Çamaşırlar çok nemli.	Kumaş türü için uygun olmayan bir program ayarlanmıştır. ▸ Yeniden kurutma için bir süreli program ayarlayınız. → *"Programlar", Sayfa 21*
	Elektrik beslemesi kesildi. ▸ Oda aydınlatmasının veya odadaki diğer cihazların çalışıp çalışmadığını kontrol ediniz.
	Doldurma miktarı çok yüksek. ▸ → *"Programlar", Sayfa 21* için maksimum dolum miktarına dikkat ediniz.
	Sıcak çamaşırlar genelde program sonunda olduklarından daha ıslak şekilde algılanır. **1.** Çamaşırları kurutma sonrasında hemen tamburdan çıkarınız. **2.** Çamaşırları soğutmak için yayınız.
	Uygun olmayan bir kurutma hedefi ayarlanmış. ▸ → *"Kurutma hedefinin değiştirilmesi", Sayfa 20*.
	Kurutma hedefi uyarlanmamış. ▸ → *"Kurutma hedefinin uyarlanması", Sayfa 20*.
	Doldurma miktarı çok düşük. ▸ Yeniden kurutma için bir süreli program ayarlayınız. → *"Programlar", Sayfa 21*
	Nem sensörü kirlenmiş. ▸ → *"Nem sensörünün temizlenmesi", Sayfa 30*.
	Kurutma işlemi iptal edildi ve yoğuşma suyu kabı dolu. **1.** → *"Yoğuşma suyu kabının boşaltılması", Sayfa 27*. **2.** → *"Yoğuşma suyu kabının içeri itilmesi", Sayfa 27*. **3.** → *"Programın başlatılması", Sayfa 24*.

17 Taşıma, depolama ve atığa verme

17.1 Cihazın taşımaya hazırlanması

DİKKAT!
Cihaz taşımadan hemen sonra işletime alındığı takdirde, cihazın içinde bulunan soğutma maddesi cihazda hasara yol açabilir.
- ▸ Taşımanın hemen ardından cihazı işletime almadan önce iki saat dinlendiriniz.

İpucu: Cihaz kalan suyu içerebilir ve taşıma sırasında su damlatabilir. Cihaz dik olarak taşınmalıdır.

Gereklilikler
- ■ Yoğuşma suyu kabı boşaltılmıştır. Yoğuşma suyu kabının boşaltılması → *Sayfa 27*
- ■ Cihaz açılmıştır. → *"Cihazın açılması", Sayfa 23*

1. Herhangi bir program ayarlanmalıdır → *Sayfa 23*.
2. Program başlatılmalı → *Sayfa 24* ve 5 dakika beklenmelidir.

✔ Yoğuşma suyu dışarı pompalanmıştır.

3. Cihaz kapatılmalıdır. → *"Cihazın kapatılması", Sayfa 25*
4. Yoğuşma suyu kabı boşaltılmalıdır → *Sayfa 27*.
5. Yoğuşma suyu kabı itilmelidir → *Sayfa 27*.
6. Cihazın fişini elektrik şebekesinden ayırınız.

✔ Cihaz taşımaya hazırdır.

17.2 Eski cihazları atığa verme

Çevreye duyarlı bir imha işlemiyle çok değerli ham maddeler yeniden kullanılmak üzere değerlendirilebilir.

⚠ UYARI
Sağlık tehlikesi!
Çocuklar kendilerini cihaz içine kilitleyebilir ve bunun sonucunda ölüm tehlikesi söz konusu olabilir.
- ▸ Cihazı, cihaz kapağının açılmasını bloke edebilecek veya engelleyebilecek bir kapının arkasında kurmayın.
- ▸ Hizmet dışı bırakılan cihazlarda elektrik fişi çekilmeli, şebeke bağlantı kablosu kesilmeli ve cihaz kapısının kilidi kapı kapanmayacak şekilde tahrip edilmelidir.

⚠ UYARI
Yangın tehlikesi!
Bu cihazda kullanılan soğutucu madde R290 çevre dostu olmasına rağmen aynı zamanda yanıcıdır ve usulüne uygun şekilde imha edilmemesi halinde cihazların alev alması söz konusu olabilir.
- ▸ Cihazın usulüne uygun bir şekilde imha edilmesini sağlayın.
- ▸ Soğutucu madde devresinin borularına zarar vermeyin.

1. Elektrik kablosunun elektrik fişini çekin.
2. Elektrik kablosunu kesip ayırın.
3. Cihazı çevreye zarar vermeyecek şekilde imha ediniz.

   Güncel imha yol ve yöntemleri hakkında bilgi edinmek için lütfen yetkili satıcınıza veya bağlı olduğunuz belediyeye ya da şehir idaresine başvurunuz.



Bu ürün T.C. Çevre ve Şehircilik Bakanlığı tarafından yayımlanan “Atık Elektrikli ve Elektronik Eşyaların Kontrolü Yönetmeliği”nde belirtilen zararlı ve yasaklı maddeleri içermez.
AEEE yönetmeliğine uygundur.
Bu ürün, geri dönüşümlü ve tekrar kullanılabilir nitelikteki yüksek kaliteli parça ve malzemelerden üretilmiştir. Bu nedenle, ürünü, hizmet ömrünün sonunda evsel veya diğer atıklarla birlikte atmayın. Elektrikli ve elektronik cihazların geri dönüşümü için bir toplama noktasına götürün. Bu toplama noktalarını bölgenizdeki yerel yönetime sorun. Kullanılmış ürünleri geri kazanıma vererek çevrenin ve doğal kaynakların korunmasına yardımcı olun. Ürünü atmadan önce çocukların güvenliği için elektrik fişini kesin ve kilit mekanizmasını kırarak çalışmaz duruma getirin.

18 Müşteri hizmetleri

İlgili Ürünlerin Çevreye Duyarlı Tasarımına İlişkin Yönetmeliği uyarınca fonksiyon ile ilgili orijinal yedek parçaları, cihazınız piyasaya çıkarıldıktan sonra en az 10 yıl süresince müşteri hizmetlerimizden temin edebilirsiniz.
Ülkenizde geçerli olan garanti süresi ve garanti koşulları ile ilgili ayrıntılı bilgileri müşteri hizmetlerimizden, yetkili satıcınızdan veya Web sitemizden alabilirsiniz.
Müşteri hizmetlerine başvurduğunuzda cihazınızın ürün numarasını (E-Nr.) ve imalat numarasını (FD) hazır bulundurunuz.
Müşteri hizmetlerinin irtibat bilgileri, ekteki müşteri hizmetleri dizninde veya web sitemizde yer almaktadır.

18.1 Ürün numarası (E-Nr.) ve imalat numarası (FD)

Ürün numarasını (E-Nr.) ve imalat numarasını (FD) cihazın tip etiketinde bulabilirsiniz.
Tip plakasının yeri modele bağlı olarak değişir:
- Kapağın iç tarafında.
- Bakım kapağının iç tarafında.
- Cihazın arka tarafında.

Cihaz bilgilerini ve müşteri hizmetlerinin telefon numarasını hızlıca bulabilmeniz için bilgileri not etmenizi öneririz.

18.2 Garanti Şartları

Kullanim Süresi: 10 YIL (Ürünün fonksiyonunu yerine getirebilmesi için gerekli yedek parça bulundurma süresi).
Malın ayıplı olduğunun anlaşılması durumda tüketici, 6502 sayılı Tüketicinin Korunması Hakkında Kanunun 11 inci maddesinde yer alan;
- Sözleşmeden dönme
- Satış bedelinden indirim isteme,
- Ücretsiz onarılmasını isteme,
- Satılanın ayıpsız bir misli ile değiştirilmesini isteme,

haklarından birini kullanabilir. Tüketicinin bu haklarından ücretsiz onarım hakkını seçmesi durumunda satıcı; işçilik masrafı, değiştirilen parça bedeli ya da başka herhangi bir ad altında hiçbir ücret talep etmeksizin malın onarımını yapmak veya yaptırmakla yükümlüdür. Tüketici ücretsiz onarım hakkını üretici veya ithalatçıya karşı da kullanılabilir. Satıcı, üretici ve ithalatçı tüketicinin bu hakkını kullanmasından müteselsilen sorumludur.
Tüketicinin, ücretsiz onarım hakkını kullanması halinde malın;

- Garanti süresi içinde tekrar arızalanması,
- Tamiri için gereken azami sürenin aşılması,
- Tamirinin mümkün olmadığının, yetkili servis istasyonu, satıcı, üretici veya ithalatçı tarafından bir raporla belirlenmesi durumlarında;

tüketici malın bedel iadesini, ayıp oranında bedel indirimini veya imkan varsa malın ayıpsız misli ile değiştirilmesini satıcından talep edilir. Satıcı, tüketicinin talebini reddedemez. Bu talebin yerine getirilmemesi durumunda satıcı, üretici ve ithalatçı müteselsilen sorumludur.

19 Tüketim değerleri

Program
Pamuklular Dolap kuruluğunda

("ok" ile işaretlenmiştir) normal ıslaklıkta pamuklu çamaşırların kurutulması için uygundur ve enerji tüketimi de göz önüne alındığında ıslak pamuklu çamaşırların kurutulması için en verimli programdır.
Bu programın enerji etiketinde belirtilen tüketim değerleri, çamaşırların %60 oranındaki nem içeriğiyle ilgilidir.

Diğer programlar için belirtilen değerler referans değerlerdir ve geçerli EN61121 normuna dayalı olarak belirlenmiştir.
Gerçek değerler kumaş türüne, kurutulacak çamaşırların yapısına, kumaşlarda kalan neme, ayarlanan kurutma derecesine, doldurma miktarına, ortam koşullarına ve ek fonksiyonların aktifleştirilip aktifleştirilmediğine bağlı olarak verilen değerlerden farklı olabilir.
Program seçimi sırasında cihaz ekranında gösterilen tahmini program süresi / kalan süre, cihazın teslimat durumunda çamaşır makinesinde 1000 değişken devirli bir sıkma hızına bağlıdır.

Program	**Nihai nem (%)**	**Dolum miktarı (kg)**	**Sıkma devir sayısı (dev/dak)**	**İlk nem (%)**	**Program süresi (sa:dak)**	**Enerji tüketimi (kWh/çevrim)**
Pamuklular Dolap kuruluğunda	0,0	8,0	1400	50	3:06	1,62
Pamuklular Dolap kuruluğunda	0,0	4,0	1400	50	2:01	1,02
Pamuklular Dolap kuruluğunda	0,0	8,0	1000	60	3:31	1,87
Pamuklular Dolap kuruluğunda	0,0	4,0	1000	60	2:15	1,14
Pamuklular Dolap kuruluğunda	0,0	8,0	800	70	3:56	2,12
Pamuklular Dolap kuruluğunda	0,0	4,0	800	70	2:29	1,26
Pamuklular Ütü kuruluğunda	12,0	8,0	1400	50	2:15	1,16
Pamuklular Ütü kuruluğunda	12,0	4,0	1400	50	1:26	0,73
Pamuklular Ütü kuruluğunda	12,0	8,0	1000	60	2:40	1,41

Program	Nihai nem (%)	Dolum miktarı (kg)	Sıkma devir sayısı (dev/dak)	İlk nem (%)	Program süresi (sa:dak)	Enerji tüketimi (kWh/çevrim)
Pamuklular Ütü kuruluğunda	12,0	4,0	1000	60	1:40	0,85
Pamuklular Ütü kuruluğunda	12,0	8,0	800	70	3:05	1,66
Pamuklular Ütü kuruluğunda	12,0	4,0	800	70	1:54	0,97
Sentetikler Dolap kuruluğunda	2,0	3,5	800	40	1:14	0,55
Sentetikler Dolap kuruluğunda	2,0	3,5	600	50	1:27	0,66

20 Teknik veriler

Cihaz yüksekliği	84,2 cm
Cihaz genişliği	59,8 cm
Cihaz derinliği	61,3 cm
Kapak kapalıyken cihaz derinliği	65,1 cm
Kapak açıkken cihaz derinliği	110,5 cm
Ağırlık	49,7 kg
Maksimum dolum miktarı	8,0 kg
Şebeke gerilimi	220-240 V, 50 Hz
⏤ Minimum kurulum güvenliği	10 A
Nominal güç	700 W
Güç tüketimi	■ Kapalı durumda: 0,10 W ■ Kapalı olmayan durumda: 0,75 W
Çevre sıcaklığı	■ Minimum: 5 °C ■ Maksimum: 35 °C
Şebeke bağlantı kablosunun uzunluğu	145 cm

Bu ürün, enerji verimlilik sınıfı F'ye sahip ışık kaynakları içerir. Işık kaynakları, yedek parça olarak sunulur ve sadece bu yönde eğitim almış uzman personel tarafından değiştirilmelidir.
Modelinizle ilgili ayrıntılı bilgileri internette şurada bulabilirsiniz: http://www.siemens-home.bsh-group.com/el. Lütfen model arama ile ilgili talimatları izleyiniz. Model tanımı tip plakasında yer alan ürün numarasındaki (E-Nr.) eğik çizgiden

önceki işaretlerden oluşur. Model tanımını alternatif olarak enerji etiketinin ilk satırında da bulabilirsiniz.

BSH Hausgeräte GmbH
Carl-Wery-Straße 34
81739 München, GERMANY
siemens-home.bsh-group.com

BSH Hausgeräte GmbH tarafından Siemens AG ticari markası altında üretilmiştir

9001791336 (021207)
tr