SIEMENS



Kurutma makinesi

WT00H200TR

tr Kullanım kılavuzu ve kurulum talimatları

Register your product on My Siemens and discover exclusive services and offers.
siemens-home.bsh-group.com/welcome

The future moving in.

Siemens Home Appliances

Daha fazla bilgi için lütfen Dijital Kullanım Kılavuzuna bakın.

İçindekiler tablosu

1 Güvenlik 4
1.1 Genel uyarılar 4
1.2 Amaca uygun kullanım 4
1.3 Kullanıcı grubu konusunda kısıtlama 4
1.4 Güvenli kurulum 5
1.5 Güvenli kullanım 7
1.6 Güvenli temizlik ve bakım 10

2 Maddi hasarların önlenmesi 11

3 Çevrenin korunması ve tasarruf 11
3.1 Ambalajı atığa verme 11
3.2 Enerji tasarrufu 11
3.3 Enerji tasarrufu modu 12

4 Kurma ve bağlama 12
4.1 Cihazın ambalajından çıkarılması 12
4.2 Teslimat kapsamı 12
4.3 Cihazın kurulacağı yere ilişkin gereklilikler 13
4.4 Cihazın doğru konumlandırılması 14
4.5 Cihazın elektrik bağlantısının yapılması 14

5 Cihazı tanıma 15
5.1 Cihaz 15
5.2 Kumanda paneli 16

6 Ekran 17

7 Tuşlar 19

8 Kurutma hedefi 21
8.1 Kurutma hedefinin değiştirilmesi 21
8.2 Kurutma hedefinin uyarlanması 21

9 Programlar 22
9.1 Otomatik programlar 22
9.2 Süreli programlar 23

10 Aksesuar 24

11 Çamaşırlar 25
11.1 Çamaşırların hazırlanması 25

12 Temel Kullanım 25
12.1 Cihazın açılması 25
12.2 Programın ayarlanması 25
12.3 Program ayarlarının uyarlanması 25
12.4 Çamaşırların yerleştirilmesi 26
12.5 Programın başlatılması 26
12.6 Etkinleştirilmiş kalan zaman süresinim değiştirilmesi 26
12.7 Çamaşırların ilave edilmesi 26
12.8 Programın iptal edilmesi 27
12.9 Çamaşırların makineden çıkarılması 27
12.10 Cihazın kapatılması 27
12.11 Tiftik filtresi 27
12.12 Zemin ünitesinin filtre sistemi 29
12.13 Yoğuşma suyu kabı 30

13 Çocuk kilidi 31
13.1 Çocuk kilidinin etkinleştirilmesi 31
13.2 Çocuk kilidinin devre dışı bırakılması 31

AEEE Yönetmeliğine Uygundur. PCB içermez.

14 Temel ayarlar 32
14.1 Temel ayarlara genel bakış 32
14.2 Temel ayarların değiştirilmesi 33

15 Cihazı temizleme ve bakımını yapma 33
15.1 Temizlik ve bakım ile ilgili ipuçları 33
15.2 Zemin ünitesi 33
15.3 Nem sensörü 35

16 Arızaları giderme 37

17 Taşıma, depolama ve atığa verme 42
17.1 Cihazın taşımaya hazırlanması 42
17.2 Eski cihazları atığa verme 42

18 Müşteri hizmetleri 43
18.1 Ürün numarası (E-Nr.) ve imalat numarası (FD) 43
18.2 Garanti Şartları 44

19 Tüketim değerleri 45

20 Teknik veriler 46

1 Güvenlik

Aşağıdaki güvenlik ile ilgili uyarıları dikkate alınız.

1.1 Genel uyarılar



- Bu kılavuzu dikkatlice okuyunuz.
- Kılavuzu ve ürün bilgilerini, ileride kullanmak için veya cihazın muhtemel bir sonraki sahibi için saklayın.
- Nakliye hasarı varsa cihaz bağlantılarını kurmayınız.

1.2 Amaca uygun kullanım

Cihazı sadece şu amaçla kullanınız:

- kurutucuya uygun olan ve su ile yıkanmış kumaşları kurutmak ve tazelemek için.
- özel konutlarda ve özel konutların kapalı mekanlarında kullanın.
- deniz seviyesinden en fazla 4000 m yüksekliğe kadar kullanın.

1.3 Kullanıcı grubu konusunda kısıtlama

Bu cihaz, 8 yaşında ve daha büyük çocuklar tarafından, fiziksel, algısal veya zihinsel yetenekleri düşük kişiler veya yeterli tecrübesi ve / veya bilgisi olmayan kişiler tarafından ancak denetim altında veya cihazın güvenli kullanımı ve buna bağlı tehlikeleri anlamış olmaları şartıyla kullanılabilir.
Çocukların cihaz ile oynamasına izin vermeyiniz.
Temizlik ve kullanıcının yapacağı bakım çalışmaları gözetim olmadan çocuklar tarafından yapılmamalıdır.
3 yaşın altındaki çocukları ve evcil hayvanları cihazdan uzak tutun.

1.4 Güvenli kurulum

Cihazın kurulumu sırasında güvenlikle ilgili uyarıları dikkate alınız.

⚠ UYARI – Elektrik çarpması tehlikesi!

Usulüne uygun olmayan kurulumlar tehlikelidir.

- Cihazı sadece tip plakasındaki bilgilere göre bağlanmalı ve işletilmelidir.
- Cihaz, sadece kurallara uygun şekilde monte edilmiş olan topraklamalı bir priz üzerinden alternatif akımlı bir elektrik şebekesine bağlanmalıdır.
- Evinizdeki elektrik tesisatına ait koruyucu iletken sisteminin usulüne uygun şekilde kurulmuş olduğundan emin olunuz. Kurulum yeterince büyük bir kablo kesitine sahip olmalıdır.
- Bir hatalı akım koruma şalterinin kullanılması halinde sadece işaretini taşıyan bir tip kullanılmalıdır.
- Cihaz zamanlayıcı veya uzaktan kumanda gibi harici anahtarlama tertibatları üzerinden kesinlikle kullanılmamalıdır.
- Cihaz düzenli olarak enerji besleyici tarafından açılıp kapatıldığı bir elektrik devresine kesinlikle bağlanmamalıdır.
- Cihaz monte edildiğinde şebeke bağlantı kablosunun fişi serbestçe erişilebilir olmalıdır; serbestçe erişmek mümkün değilse sabit döşenmiş elektrik tesisatına, tesisat kurulum yönetmeliklerine uygun olarak, tüm kutupları kesen bir elektriği kesme tertibatı takılmalıdır.
- Cihazın kurulması sırasında elektrik kablosunun sıkışmamasına veya hasar görmemesine dikkat edin.

Hasarlı bir elektrik kablosu izolasyonu tehlike teşkil eder.

- Şebeke bağlantı kablosunun cihazın sıcak parçaları veya ısı kaynakları ile temas etmesine asla izin vermeyiniz.
- Şebeke bağlantı kablosunun keskin uçlar veya kenarlar ile temas etmesine asla izin vermeyiniz.
- Şebeke bağlantı kablosunu asla bükmeyiniz, ezmeyiniz veya değiştirmeyiniz.

⚠ UYARI – Yangın tehlikesi!

Elektrik kablosunun uzatılması ve izin verilmemiş adaptörlerin kullanılması tehlikelidir.

- ▸ Uzatma kabloları veya çoklu priz takımları kullanmayınız.
- ▸ Sadece üreticinin izin verdiği adaptörleri ve elektrik kablolarını kullanınız.
- ▸ Elektrik kablosu çok kısaysa ve daha uzun bir elektrik kablosu yoksa, ev tesisatının uyarlanması için uzman bir elektrik şirketi arayınız.

⚠ UYARI – Yaralanma tehlikesi!

Cihazın yüksek ağırlığı, cihazın kaldırılması sırasında yaralanmalara neden olabilir.

- ▸ Cihazı tek başınıza kaldırmayınız.

Bu cihaz usulüne uygun olmayan bir şekilde bir yıkama-kurutma sütununa yerleştirildiğinde, yerleştirilen cihaz aşağı düşebilir.

- ▸ Kurutma cihazı sadece kurutma cihazı üreticisinin bağlantı seti ile bir çamaşır makinesi üzerine istiflenebilir → *"Aksesuar", Sayfa 24*. Başka bir yerleştirme yöntemine izin verilmemektedir.
- ▸ Eğer kurutma cihazı üreticisi uygun bir bağlantı seti vermediyse cihazı bir yıkama-kurutma sütunu üzerine yerleştirmeyiniz.
- ▸ Farklı üreticilere ait ve farklı derinlik ve genişlikteki cihazları yıkama-kurutma sütunu üzerine yerleştirmeyiniz.
- ▸ Yıkama-kurutma sütununu bir kaide üzerine yerleştirmeyiniz, cihazlar devrilebilir.

⚠ UYARI – Boğulma tehlikesi!

Çocuklar ambalaj malzemelerini başlarının üzerine geçirebilir ve ambalaj malzemesine dolanarak boğulabilir.

- ▸ Ambalaj malzemesini çocuklardan uzak tutun.
- ▸ Çocukların ambalaj malzemeleri ile oynamasına izin vermeyin.

⚠ DİKKAT – Yaralanma tehlikesi!

Cihaz çalışma sırasında titreyebilir veya hareket edebilir.

- ▸ Cihaz temiz, düz ve sağlam bir zemine yerleştirilmelidir.
- ▸ Cihaz, cihaz ayakları ve bir su terazisiyle hizalanmalıdır.

Usulüne uygun yerleştirilmemiş hortumlar ve şebeke bağlantı kabloları takılıp düşme tehlikesi oluşturur.
- ▸ Hortumlar ve şebeke bağlantı kabloları, takılıp düşme tehlikesi olmayacak şekilde yerleştirilmelidir.

Cihaz, örneğin cihaz kapağı gibi çıkıntılı parçalardan hareket ettirilirse parçalar kırılabilir.
- ▸ Cihaz çıkıntılı parçalarından tutularak hareket ettirilmemelidir.

⚠ DİKKAT – Kesilme tehlikesi!

Cihazın keskin kenarlarına temas edilmesi kesilerek yaralanmalara neden olabilir.
- ▸ Cihazın keskin kenarlarına temas edilmemelidir.
- ▸ Cihazın kurulumu ve taşınması sırasında koruyucu eldiven kullanılmalıdır.

1.5 Güvenli kullanım

⚠ UYARI – Elektrik çarpması tehlikesi!

Kendisi veya şebeke bağlantı kablosu hasar görmüş olan bir cihaz tehlikelidir.
- ▸ Hasarlı cihazlar kesinlikle kullanılmamalıdır.
- ▸ Cihazı elektrik şebekesinden ayırmak için kesinlikle şebeke bağlantı kablosundan tutularak çekilmemelidir. Her zaman şebeke bağlantı kablosunun fişinden tutularak çekilmelidir.
- ▸ Cihaz veya şebeke bağlantı kablosu arızalıysa fiş derhal çekilmeli veya sigorta kutusundan sigorta kapatılmalıdır.
- ▸ Müşteri hizmetlerini arayınız. → *Sayfa 43*

Cihaza nem girmesi elektrik çarpmasına neden olabilir.
- ▸ Cihazı yalnızca kapalı alanlarda kullanın.
- ▸ Cihazı kesinlikle aşırı sıcaklığa ve ıslaklığa maruz bırakmayın.
- ▸ Cihazı temizlemek için buharlı temizleyiciler, yüksek basınçlı temizleyiciler, hortumlar veya fıskiyeler kullanmayın.

⚠ UYARI – Sağlık tehlikesi!

Çocuklar kendilerini cihaz içine kilitleyebilir ve bunun sonucunda ölüm tehlikesi söz konusu olabilir.
- ▸ Cihazı, cihaz kapağının açılmasını bloke edebilecek veya engelleyebilecek bir kapının arkasında kurmayın.

- ▸ Hizmet dışı bırakılan cihazlarda elektrik fişi çekilmeli, şebeke bağlantı kablosu kesilmeli ve cihaz kapısının kilidi kapı kapanmayacak şekilde tahrip edilmelidir.

⚠ UYARI – Boğulma tehlikesi!

Çocuklar küçük parçaları soluyabilir veya yutabilir ve bunun sonucunda boğulabilir.

- ▸ Küçük parçaları çocuklardan uzak tutun.
- ▸ Çocukların küçük parçalarla oynamasına izin vermeyin.

⚠ UYARI – Patlama tehlikesi!

Cihazla aynı ortamda kömür tozu veya un bulunması patlamaya neden olabilir.

- ▸ İşletim sırasında cihazın çevresi temiz tutulmalıdır.

⚠ UYARI – Zehirlenme tehlikesi!

Bu cihazın yoğuşma suyu içme suyu değildir ve tiftiklerle kirlenmiş olabilir.

- ▸ Cihazın yoğuşma suyu içilmemeli veya yeniden kullanılmamalıdır.

Deterjan ve bakım maddelerinin yenilmesi zehirlenmeye neden olabilir.

- ▸ Yanlışlıkla yutulması halinde, doktora danışılmalıdır.
- ▸ Deterjan ve bakım malzemeleri çocukların ulaşamayacağı yerlerde muhafaza edilmelidir.

⚠ UYARI – Yangın tehlikesi!

Bu cihazdaki R290 soğutma maddesi çevre dostudur fakat yanıcı özelliktedir ve açık ateş veya alev kaynaklarıyla temas halinde alev alabilir.

- ▸ Açık ateş ve alev kaynakları cihazdan uzak tutulmalıdır.



⚠ UYARI – Patlama tehlikesi!

Tiftik filtresindeki kalıntılar kurutma sırasında alev alabilir.

- ▸ Tiftik filtresi düzenli olarak temizlenmelidir.

Çakmak veya kibrit gibi kolay alev alabilen cisimler kurutma sırasında alev alabilir.

- ▸ Kurutma işleminden önce çamaşırların ceplerindeki kolay alev alabilen tüm cisimler boşaltılmalıdır.

Çözücü maddeler, yağ, parafin, parafin sökücü, boya, gres ve leke çıkarıcılarla temas etmiş olan kirli çamaşırlar alev alabilir.

- ▸ Bu cihazda kirli çamaşırlar kurutulmamalıdır.
- ▸ Çamaşırlar kurutmadan önce sıcak su ve deterjanla iyice temizlenmelidir.
- ▸ Çamaşırlar öncesinde endüstriyel kimyasallarla temizlendiyse bu cihaz kullanılmamalıdır.

⚠ UYARI – Yangın tehlikesi!

Çamaşırlar önceki kurutma iptalinde yeterince soğutulmaz ve alev alabilir.

- ▸ Kurutma programı zamanından önce iptal edilmemelidir.
- ▸ Zamanından önce kurutma iptali söz konusu olduğunda çamaşırlar derhal çıkarılmalı ve asılmalıdır.

⚠ DİKKAT – Yaralanma tehlikesi!

Cihazın üzerine binilmesi veya tırmanılması halinde üst kapak kırılabilir.

- ▸ Cihazın üzerine binilmemeli veya tırmanılmamalıdır.

Açık kapağa oturulması veya yaslanılması halinde cihaz devrilebilir.

- ▸ Cihaz kapağına oturulmamalı veya yaslanılmamalıdır.
- ▸ Cihaz kapağının üzerine herhangi bir cisim koyulmamalıdır.

Ellerin dönen tambura sokulması yaralanmalara neden olabilir.

- ▸ Tamburun içine dokunmadan önce tamburun tamamen durması beklenmelidir.

1.6 Güvenli temizlik ve bakım

Cihazın temizliği ve bakımı sırasında güvenlikle ilgili uyarıları dikkate alınız.

⚠ UYARI – Elektrik çarpması tehlikesi!

Usulüne uygun olmayan onarımlar tehlikelidir.

- ▸ Sadece bunun eğitimini almış uzman personel cihazda onarımlar yapabilir.
- ▸ Cihazın onarımı sırasında sadece orijinal yedek parçalar kullanılmalıdır.
- ▸ Bu cihazın elektrik kablosu zarar görmüşse tehlikenin önlenmesi için, üretici, müşteri hizmetleri veya benzer kalifikasyona sahip bir kişi tarafından değiştirilmelidir.

Cihaza nem girmesi elektrik çarpmasına neden olabilir.

- ▸ Cihazı temizlemek için buharlı temizleyiciler, yüksek basınçlı temizleyiciler, hortumlar veya fıskiyeler kullanmayın.

⚠ UYARI – Yaralanma tehlikesi!

Orijinal yedek parça ve aksesuarların kullanılmaması tehlikelidir.

- ▸ Sadece üreticinin orijinal yedek parçaları ve orijinal aksesuarları kullanılmalıdır.

⚠ UYARI – Zehirlenme tehlikesi!

Çözücü madde içeren temizleme maddelerinin kullanımında zehirli dumanlar oluşabilir.

- ▸ Çözücü madde içeren temizleme maddeleri kullanmayınız.

2 Maddi hasarların önlenmesi

Maddi hasarları ve cihaz hasarlarını önlemek için bu uyarıları dikkate alınız.

DİKKAT!
Yumuşatıcıların, deterjanların, bakım maddelerinin ve temizleme maddelerinin hatalı dozajlanması cihazın fonksiyonunu olumsuz etkileyebilir.
- ▸ Üreticinin dozajlama önerilerine dikkat edilmelidir.

Maksimum dolum miktarının aşılması cihazın fonksiyonunu olumsuz etkiler.
- ▸ Her bir program için maksimum dolum miktarına dikkat edilmelidir ve bu aşılmamalıdır.
  → *"Programlar", Sayfa 22*

Cihazın aşırı ısınması cihazın fonksiyonunu olumsuz etkileyebilir.
- ▸ Cihaz çalıştırılırken hava girişi açık tutulmalıdır.
- ▸ Odada yeterince havalandırma olması sağlanmalıdır.

Saç ve tiftik gibi hafif nesneler cihazın işletimi sırasında hava girişinden çekilebilir ve cihazın fonksiyonunu olumsuz etkileyebilir.
- ▸ İşletim sırasında cihazın çevresi temiz tutulmalıdır.
- ▸ Hafif nesneler cihazdan uzak tutulmalıdır.

Hatalı, eksik veya arızalı tiftik korumasıyla (cihazın modeline bağlı olarak örneğin tiftik filtresi, tiftik haznesi, filtre keçesi) işletim cihazın hasarlanmasına neden olabilir.
- ▸ Cihaz hatalı, eksik veya arızalı tiftik korumasıyla çalıştırılmamalıdır.

Köpük maddesi veya köpük plastiği kurutma sırasında deforme olabilir veya eriyebilir.
- ▸ Köpük maddesi veya köpük plastiği içeren çamaşırlar kurutulmamalıdır.

Uygun olmayan temizleyiciler cihazın yüzeyine zarar verebilir.
- ▸ Keskin olan ve ovalama gerektiren temizlik malzemeleri kullanmayın.
- ▸ Yüksek oranda alkol içeren temizlik maddeleri kullanmayınız.
- ▸ Sert ovma süngerleri veya bulaşık süngerleri kullanmayın.
- ▸ Cihaz sadece su ve yumuşak, nemli bir bezle temizlenmelidir.
- ▸ Cihazın deterjan kalıntısı, püskürtme artıkları veya diğer artıklarla temas etmesi halinde bunlar derhal temizlenmelidir.

3 Çevrenin korunması ve tasarruf

3.1 Ambalajı atığa verme

Ambalaj malzemeleri çevre dostudur ve geri dönüştürülebilir.
- ▸ Münferit parçalar türlerine göre ayrılarak imha edilmelidir.

3.2 Enerji tasarrufu

Aşağıdaki bilgilere uyarsanız cihazınız daha az elektrik tüketir.

Cihaz, iyi havalandırılan bir odada çalıştırılmalı ve cihazın havalandırma boşluğu açık tutulmalıdır.
- ✔ Kötü bir hava alışverişi program süresini uzatır ve enerji tüketimini arttırır.

Çamaşırlar kurutma işleminden önce çamaşır makinesinde sıkılmalıdır.
- ✔ Nemli çamaşırlar program süresini uzatır ve enerji tüketimini arttırır.

Programların maksimum dolum miktarı kullanılmalıdır.
→ *"Programlar", Sayfa 22*

- ✔ Maksimum yük miktarının aşılması program süresini uzatır ve enerji tüketimini arttırır.

Kurutma sonrasında tüy süzgeci temizlenmelidir → *Sayfa 27*.

- ✔ Kirli bir tüy süzgeci cihaza hava akışını azaltır, program süresini uzatır ve enerji tüketimini arttırır.

Temizledikten sonra Zemin ünitesinin filtre sistemi → *Sayfa 29* iyice kurutulmalıdır.

- ✔ Nemli filtreler program süresini uzatır ve enerji tüketimini arttırır.

3.3 Enerji tasarrufu modu

Cihaz uzun süre kullanılmazsa, otomatik olarak enerji tasarrufu moduna geçer. Tüm göstergeler söner ve ▷II **Başlat/Reload** yanıp söner.
Cihaz örn. kapağın açılıp kapatılmasıyla yeniden kullanıldığında, enerji tasarrufu modu sonlandırılır.
Cihaz yeniden kullanıldığında, enerji tasarrufu modu sonlandırılır.

4 Kurma ve bağlama

4.1 Cihazın ambalajından çıkarılması

DİKKAT!
Tamburda kalan ve cihaz çalışırken orada olmaması gereken cisimler maddi hasarlara ve cihazda hasarlara neden olabilir.

- ▸ Çalıştırmadan önce bu cisimler ve birlikte teslim edilen tüm aksesuarlar tamburdan çıkarılmalıdır.

1. Ambalaj malzemesini ve koruyucu kılıfları cihazdan tamamen sökünüz.
   → *"Ambalajı atığa verme", Sayfa 11*
2. Cihazda görünür hasar olup olmadığını kontrol ediniz.
3. Cihaz kapağını açınız.
   → *"Temel Kullanım", Sayfa 25*
4. Aksesuarları tamburdan çıkarınız.
5. Cihaz kapağını kapatılmalıdır.

4.2 Teslimat kapsamı

Ambalajından çıkardıktan sonra tüm parçalarda nakliyeden kaynaklanan hasarlar olup olmadığını ve parçaların eksiksiz olup olmadığını kontrol edin.

DİKKAT!
Eksik veya arızalı aksesuarla işletim, cihaz fonksiyonunu etkileyebilir veya maddi hasara ve cihaz hasarına neden olabilir.

- ▸ Cihaz eksik veya arızalı aksesuarla çalıştırılmamalıdır.
- ▸ İlgili aksesuar, cihaz çalıştırılmadan önce değiştirilmelidir.
  → *"Aksesuar", Sayfa 24*

Teslimat kapsamı	Açıklama
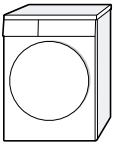	Çamaşır kurutma makinesi
	Birlikte teslim edilen belgeler

4.3 Cihazın kurulacağı yere ilişkin gereklilikler

DİKKAT!
Cihaz 40 yatırıldığında kalan su dışarı akabilir ve maddi hasara neden olabilir.
- ▸ Cihazı dikkatli bir şekilde yatırınız.
- ▸ Cihazı dik olarak taşıyınız.

Cihazda kalan suyun donması cihaz hasarına yol açabilir.
- ▸ Cihaz donma tehlikesi olan yerlere veya açık alanlara kurulmamalı ve çalıştırılmamalıdır.

Cihaz taşımadan hemen sonra işletime alındığı takdirde, cihazın içinde bulunan soğutma maddesi cihazda hasara yol açabilir.
- ▸ Taşımanın hemen ardından cihazı işletime almadan önce iki saat dinlendiriniz.

Cihazın kurulacağı yer	Gereklilikler
Zeminde 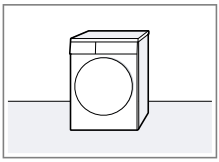	Cihaz temiz, düz ve sağlam bir zemin üzerine yerleştirilmelidir. Cihaz hizalanmalıdır → *Sayfa 14*.
Bir Yıkama-Kurutma-Sistemi bağlantı seti 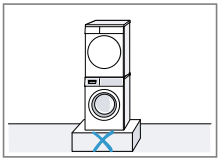	Bu cihaz sadece kurutma cihazı üreticisinin orijinal bağlantı seti ile bir yıkama-kurutma-sistemi bağlantı setine kurulmalıdır. → *"Aksesuar", Sayfa 24* → *"Aksesuar", Sayfa 24* Bu cihaz sadece aynı üretici markasına ait bir çamaşır makinesinin üzerine yerleştirilmelidir. Cihazın derinliği ve genişliği çamaşır makinesinin boyutlarıyla uyuşmalıdır. Yıkama-kurutma sütunu bir kaide üzerine yerleştirilmemelidir.
Bir duvara 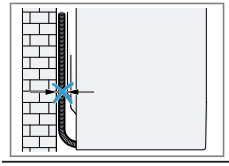	Hiçbir hortum ve şebeke bağlantı kablosu duvar ile cihaz arasına sıkışmamalıdır.

4.4 Cihazın doğru konumlandırılması

Ses ve titreşimleri azaltmak için cihaz doğru konumlandırılmalıdır.

- Cihazı doğru konumlandırmak için cihaz ayakları döndürülmelidir. Hizalama bir su terazisiyle kontrol edilmelidir.

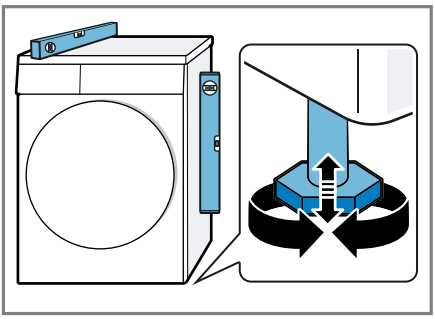

Cihazın tüm ayakları sağlam şekilde zemin üzerinde durmalıdır.

4.5 Cihazın elektrik bağlantısının yapılması

1. Cihazın elektrik kablosunun elektrik fişini cihazın yakınındaki bir prize takınız.

   Cihazın bağlantı verilerini Teknik özellikler → *Sayfa 46* altında bulabilirsiniz.
2. Elektrik fişinin sıkı bir şekilde oturduğunu kontrol ediniz.

5 Cihazı tanıma

5.1 Cihaz

Bu bölümde, cihazınızın parçalarını tanıtan bir genel görünüm verilmektedir.

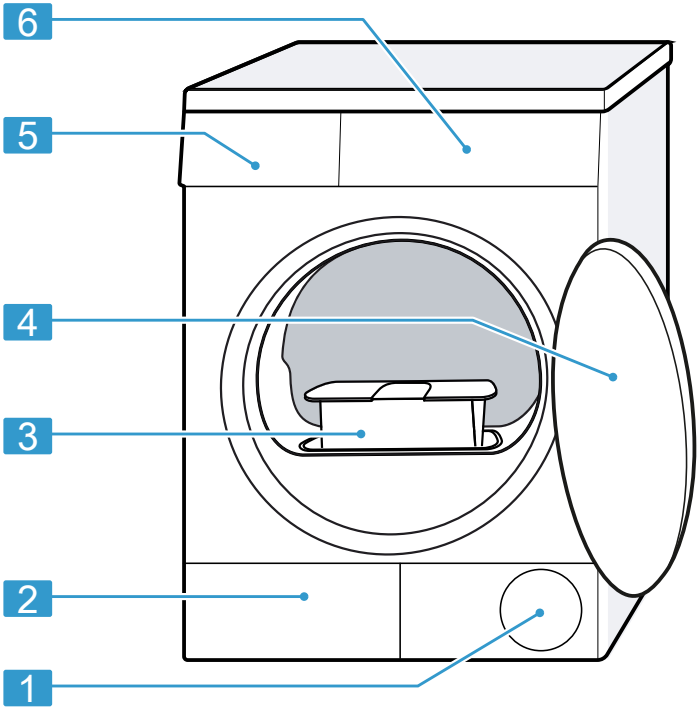

Cihaz tipine bağlı olarak resimde bazı detaylar farklı olabilir, örn. renk ve biçim.

1	Havalandırma boşluğu	4	Kapak
2	Zemin ünitesi → *Sayfa 33* bakım kapağı	5	Yoğuşma suyu kabı → *Sayfa 30*
3	Tiftik filtresi → *Sayfa 27*	6	Kumanda paneli → *Sayfa 16*

5.2 Kumanda paneli

Kumanda alanı üzerinden cihazınızın tüm fonksiyonlarını ayarlayabilir ve işletim durumu ile ilgili bilgiler alabilirsiniz.

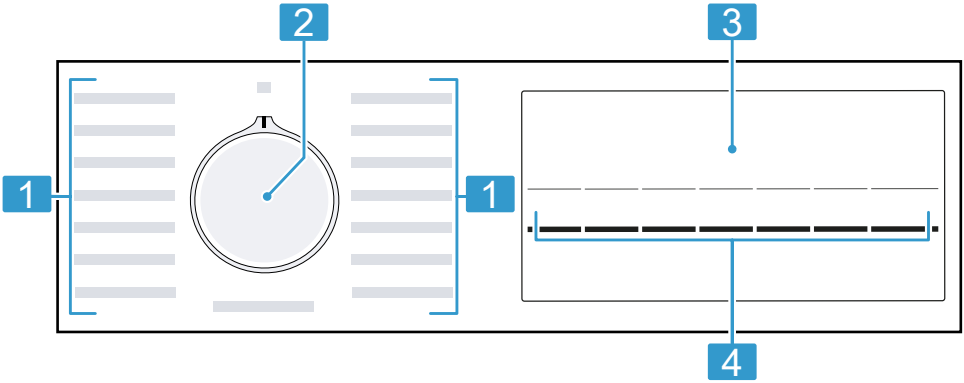

1	Programlar → *Sayfa 22*
2	Program seçme düğmesi → *Sayfa 25*
3	Ekran → *Sayfa 17*
4	Tuşlar → *Sayfa 19*

6 Ekran

Ekranda güncel ayar değerlerini, seçim olanaklarını veya uyarı metinlerini görebilirsiniz.

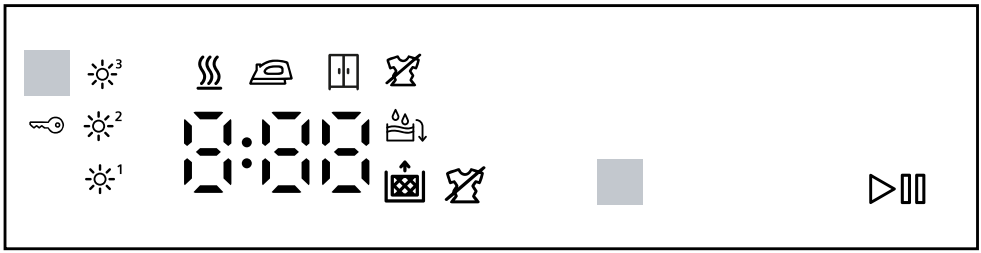

Örnek ekran göstergesi

Gösterge	Adlandırma	Açıklama
0:40 [1]	Program süresi / Programın kalan süresi	Yaklaşık olarak tahmini program süresi veya programın kalan süresi.
1:25	Süreli program	Süreli program ayarlandı. → *"Süreli programlar", Sayfa 23*
10h [1]	Kalan zaman süresi	→ *"Tuşlar", Sayfa 20*
	Çocuk kilidi	■ yanar: Çocuk kilidi etkinleştirildi. ■ yanıp söner: Çocuk kilidi etkinleştirildi ve cihaz kumanda edildi. → *"Çocuk kilidinin devre dışı bırakılması", Sayfa 31*
▷II	Başlat / Beklet	Başlatma, iptal etme veya bekletme ■ yanar: Program devam eder ve iptal edilebilir veya bekletilebilir. ■ yanıp söner: Program başlatılabilir veya devam ettirilebilir.
	Kurutma hedefi uyarlandı	Uyarlanan kurutma hedefi etkinleştirildi. → *"Tuşlar", Sayfa 19*
	Kırışıklık azaltma	Kırışıklık azaltma etkinleştirildi. → *"Tuşlar", Sayfa 19*
	Koruyucu kurutma	Hassas kumaşlar için koruyucu kurutma etkinleştirildi. → *"Tuşlar", Sayfa 20*

[1] Örnek

Gösterge	Adlandırma	Açıklama
	Yoğuşma suyu kabı	Yoğuşma suyu kabı boşaltılmalıdır → *Sayfa 30*. Yoğuşma suyu kabı itilmelidir → *Sayfa 30*.
	Tiftik filtresi Zemin ünitesinin filtre sistemi	Tiftik filtresi temizlenmelidir → *Sayfa 27*. Zemin ünitesinin filtre sistemi temizlenmelidir → *Sayfa 29*.
Hot	Soğutma prosesi	Çamaşırların hasar görmesini önlemek için, çamaşırlar tambur dönerken soğutulur. Kapı açıldığında proses iptal edilebilir. **Not:** Program değiştirilmemelidir.
	Kurutma	Program durumu
	Kurutma hedefi Ütü kuruluğu	Program durumu
	Kurutma hedefi Dolap kuruluğu	Program durumu
	Kırışıklık önleme	Program durumu
	Beklet	Program durumu
End	Program sonu	Program durumu

[1] Örnek

7 Tuşlar

Burada tuşlar ve bunların ayar seçeneklerine ilişkin bir genel bakış bulabilirsiniz.

Tuş	Seçim	Açıklama
▷II Başlat/Reload	■ başlat ■ iptal ■ duraklat	Programı başlatma, iptal etme veya duraklatma.
3 sn.	■ etkinleştir ■ devre dışı bırak	Çocuk kilidini etkinleştirme veya devre dışı bırakma. Kumanda paneli yanlışlıkla kullanmaya karşı emniyete alınmalıdır. Cihaz, çocuk kilidi etkinleştirildikten sonra kapatılırsa, çocuk kilidi etkin kalır. → *"Çocuk kilidi", Sayfa 31*
Ayar	■ ☼¹ ■ ☼² ■ ☼³	Kurutma hedefi uyarlanmalıdır. Eğer çamaşırlar belirli bir kurutma hedefiyle kurutma işleminden sonra size göre hala nemliyse, kurutma hedefini uyarlayabilirsiniz. → *"Kurutma hedefinin uyarlanması", Sayfa 21*
Kır. önl.	■ etkinleştir ■ devre dışı bırak	Kırışıklık azaltmayı etkinleştirme veya devre dışı bırakma. Tambur, kırışıklıkların azaltılması için çamaşırları program sonunda 60 dakika boyunca düzenli aralıklarla hareket ettirir.

Tuş	Seçim	Açıklama
Hassas	■ etkinleştir ■ devre dışı bırak	Koruyucu kurutmayı etkinleştirme veya devre dışı bırakma. Hassas kumaşlar için sıcaklık azaltılır, örn. poliakril veya elastan. Program süresi uzar.
Kalan süre	24 saate kadar	Program sonu belirlenmelidir. Program süresi zaten ayarlanan saat süresine dahildir. Program başladıktan sonra program süresi görüntülenir.
Kur. süresi	Çoklu seçim	Süreli programlar için program süresi ayarlanmalıdır. → *"Süreli programlar", Sayfa 23*

8 Kurutma hedefi

Her otomatik program için bir kurutma hedefi belirtilmiştir. Kurutma hedefi, çamaşırların program sonunda ne kadar nemli veya kuru olacağını belirler.

Kurutma hedefi	Çamaşırlar	Kurutma sonucu
Dolap Kuruluğunda + Ekstra	Zor kuruyan, çok katmanlı, kalın çamaşırlar.	Çamaşırlar kurudur.
Dolap Kuruluğunda	Normal, tek katlı çamaşırlar.	Çamaşırlar kurudur.
Ütü Kuruluğunda	Normal, tek katlı çamaşırlar	Çamaşırlar kurutma sonrasında hala hafif nemlidir. Kurutma işleminden sonra kırışıklıkları engellemek için çamaşırları ütüleyiniz veya asınız.

8.1 Kurutma hedefinin değiştirilmesi

Bazı otomatik programlarda çamaşırlarınızın daha kuru veya daha nemli olması için kurutma hedefini değiştirebilirsiniz.

- ▸ Otomatik program istenen kurutma hedefiyle ayarlanmalıdır.
  → *"Otomatik programlar", Sayfa 22*

8.2 Kurutma hedefinin uyarlanması

Eğer çamaşırlar belirli bir kurutma hedefiyle kurutma işleminden sonra size göre hala nemliyse, kurutma hedefini uyarlayabilirsiniz.

1. Otomatik program istenen kurutma hedefiyle ayarlanmalıdır.
   → *"Otomatik programlar", Sayfa 22*
2. ☼± **Ayar** üzerine basılmalıdır.

✔ Ekranda ☼¹, ☼² veya ☼³ gösterilir.

9 Programlar

Kumaşlarınızı bir otomatik programla veya bir süreli programla kurutabilirsiniz.

9.1 Otomatik programlar

Otomatik programlar, kurutma sırasında nem sensörlerinin çamaşırlarda kalan nemi ölçtüğü programlardır. Program ancak ayarlanan kurutma hedefine ulaşıldığında sonlandırılır.
Her bir otomatik programın bir kurutma hedefi → *Sayfa 21* vardır. Kurutma hedefi, çamaşırların ne kadar kuru veya nemli olacağını belirler.

İpuçları

- Kurutma hedefini kumaşa veya istenen kurutma sonucuna göre seçiniz.
  → *"Kurutma hedefi", Sayfa 21*
- Çamaşırlardaki bakım etiketleri size program seçimiyle ilgili ilave bilgiler verir.

Program	Açıklama	azami dolum miktarı (kg)
Pamuklular ■ Dolap Kuruluğunda + Ekstra ■ ⟨ Dolap Kuruluğunda ■ Ütü Kuruluğunda	Kalın ve ısıya dayanıklı pamuklu ve keten kumaşları kurutma.	8,0
Sentetikler ■ Dolap Kuruluğunda + Ekstra ■ Dolap Kuruluğunda ■ Ütü Kuruluğunda	Sentetik ve karışık dokuma kumaşları kurutma.	3,5
Mix	Pamuklu veya sentetik kumaşları kurutma.	3,0
İç Giyim	Dantel, likra, saten veya karışık dokuma hassas iç çamaşırlarını kurutma.	2,0
Outdoor	Membran kaplamaları hava koşullarına uygun giysiler ve outdoor giysiler, su tutmayan kumaşları kurutma.	1,5
Gömlek/Bluz	Pamuk, keten, sentetik veya karışık dokulu gömlek veya bluzları kurutma. **Not:** Optimum kurutma sonucu için bir defada maksimum 5 gömlek veya 5 bluz kurutulmalıdır.	1,5

Program	Açıklama	azami dolum miktarı (kg)
	Kurutma sonrasında çamaşırları ütüleyiniz veya asınız. Kalan nem böylelikle her tarafa eşit dağılır.	
Süper kısa 40'	Sentetik ve hafif pamuklu kumaşları kurutma.	1,0
Havlu	Kalın ve ısıya dayanıklı pamuklu ve keten havlu ve bornozları kurutma.	6,0

9.2 Süreli programlar

Süreli programlar, belirlenmiş veya ayarlanabilir bir program süresine sahip programlardır. Bu program, örneğin çamaşır henüz kurutulmadıysa da süre dolduğunda sonlandırılır. Süreli programlar, tek parça çamaşırları veya ince kumaşları kurutmak için uygundur.

İpucu: Çamaşırlardaki bakım etiketleri size program seçimiyle ilgili ilave bilgiler verir.

Süreli program	Açıklama	azami dolum miktarı (kg)
Yünlüler Final	Makinede yıkanabilen, yün veya yün içeren kumaşları kurutma. **Not:** Kumaşlar daha yumuşak olur, fakat kurumaz. Program sonunda kumaşları makineden alınız ve kurumaya bırakınız.	0,5
Havalandırma Süreli Program	Yünlüler ve ipek hariç tüm kumaş türlerini kurutma. Az giyilmiş çamaşırların tazelenmesi veya havalandırılması için de uygundur.	3,0
Kurutma Süreli Program	Yünlüler ve ipek hariç tüm kumaş türlerini kurutma. Ön kurutma yapılmış veya hafif nemli çamaşırlar için ve çok katmanlı, kalın çamaşırlar için uygundur.	3,0

10 Aksesuar

Orijinal aksesuarlar kullanınız. Bunlar cihazınıza özel tasarlanmıştır.

Not: Bazı aksesuarlar diğer renklerde mevcuttur.
→ *"Müşteri hizmetleri", Sayfa 43* ile iletişime geçiniz.

	Kullanım	**Sipariş numarası**
Bağlantı seti	Cihazı, yerden tasarruf etmek için, aynı üreticiye ait, aynı genişliğe ve derinliğe sahip uygun bir çamaşır makinesine yerleştiriniz.	WZ11410
Uzatılabilir çalışma tezgahına sahip bağlantı seti	Cihazı, yerden tasarruf etmek için, aynı üreticiye ait, aynı genişliğe ve derinliğe sahip uygun bir çamaşır makinesine yerleştiriniz. Çıkarılabilir çalışma tezgahı ile cihaz daha kolay doldurulabilir ve boşaltılabilir.	WZ20400
Yün sepeti	Münferit yünlü tekstil ürünlerini, spor ayakkabıları ve pelüş hayvanları kurutma veya havalandırma.	WZ20600
Y Dağıtıcı	Ek bir cihazın su tahliye hortumunu aynı sifon tahliyesine bağlayabilirsiniz.	15000490
Su çıkış hortumu	Cihazdaki fazla yoğuşma suyunu, yoğuşma kabını düzenli olarak boşaltmadan, doğrudan atık su hattına aktarınız.	WZ20160
Filtre matı	Zemin ünitesinin filtre sisteminde kullanılmak üzere, tiftiklerden koruma için yedek parça.	12007650

11 Çamaşırlar

Not: Diğer bilgilere, içindekiler dizinindeki QR kodu okutarak dijital kullanım kılavuzundan veya siemens-home.bsh-group.com üzerinden ulaşabilirsiniz.

11.1 Çamaşırların hazırlanması

DİKKAT!
Çamaşırlarda unutulan cisimler çamaşırlara ve tambura hasar verebilir.
- ▸ Çalıştırmadan önce çamaşırların ceplerindeki tüm cisimler boşaltılmalıdır.

- ▸ Cihazınızı ve çamaşırlarınızı korumak için çamaşırları hazırlayınız.
  - – Çamaşırların tüm cepleri boşaltılmalıdır
  - – Ceplerde ve katlanmış kısımlarda bulunan kumlar fırçayla temizlenmelidir
  - – Nevresimler ve yastık kılıfları kapatılmalıdır
  - – Fermuarlar, cırt cırtlar, kancalar ve halkalar kapatılmalıdır
  - – Kumaş kemerler, önlük bağları vs. birbirine bağlanmalı veya yıkama torbası kullanılmalıdır
  - – Perde tutucuları ve kurşun bantlar çıkarılmalı veya bir yıkama filesi kullanılmalıdır
  - – küçük çamaşırlar için, örn. çocuk çorapları, bir yıkama filesi kullanılmalıdır
  - – Çamaşırlar katlanmışsa açılmalı ve silkenmeli veya programın açıklamasına dikkat edilmelidir
  - – Çamaşırlar kurutma işleminden önce sıkılmalıdır
  - – Yünlü çamaşırlar, spor ayakkabıları ve peluş oyuncaklar sadece yün sepeti ile kurutulmalıdır

12 Temel Kullanım

Not: Diğer bilgilere, içindekiler dizinindeki QR kodu okutarak dijital kullanım kılavuzundan veya siemens-home.bsh-group.com üzerinden ulaşabilirsiniz.

12.1 Cihazın açılması

Gereklilik: Cihaz usulüne uygun şekilde kuruldu ve bağlandı.
→ *"Kurma ve bağlama", Sayfa 12*

- ▸ Program seçme düğmesi bir programa ayarlanmalıdır.

12.2 Programın ayarlanması

1. Program seçme düğmesini döndürünüz ve istenen programı ayarlayınız.
   → *"Programlar", Sayfa 22*
2. İsteğe bağlı olarak, program ayarları uyarlanmalıdır.
   → *"Program ayarlarının uyarlanması", Sayfa 25*

12.3 Program ayarlarının uyarlanması

Programa ve program ilerlemesine bağlı olarak ayarları uygun hale getirilebilir veya etkinleştirebilir ve devre dışı bırakabilirsiniz.

Gereklilik: Bir program ayarlandı.
→ *"Programın ayarlanması", Sayfa 25*

- ▸ Program ayarları uygun hale getirilmelidir.
  → *"Tuşlar", Sayfa 19*

Not: Program ayarları program için kalıcı olarak kaydedilmez.

12.4 Çamaşırların yerleştirilmesi

Not: Kırışıklık oluşumunu önlemek için programın maksimum dolum miktarını dikkate alınız.
→ *"Programlar", Sayfa 22*

Gereklilikler
- Çamaşırlar hazırlanmış ve sınıflandırılmıştır.
  → *"Çamaşırlar", Sayfa 25*
- Tambur boş.

1. Kapak açılmalıdır.
2. Çamaşırları tamburun içine yerleştiriniz.
3. Kapağı kapatınız.
   Çamaşırların kapağa sıkışmadığından emin olunuz.

12.5 Programın başlatılması

Gereklilik: Bir program ayarlandı.
→ *"Programın ayarlanması", Sayfa 25*

▸ ▷II **Başlat/Reload** tuşuna basınız.
✔ Ekranda program süresi ya da kalan süre görüntülenir.
✔ Program sonundan sonra ekranda şu görüntülenir: "End " .

Not: "Hot" göründüğünde, cihaz çamaşırları soğutur.
"Hot" söndüğünde, çamaşırlar soğutulmuştur.

12.6 Etkinleştirilmiş kalan zaman süresinim değiştirilmesi

Gecikmeli bir program başlangıcı için kalan zaman süresini ayarlamış ve etkinleştirmiş olmanız halinde, program başlamadan önce kalan süreyi yeniden değiştirebilirsiniz.

Gereklilikler
- Program ayarlanmıştır.
  → *"Programın ayarlanması", Sayfa 25*
- Kalan zaman süresini ayarlandı ve etkinleştirildi.
  → *"Tuşlar", Sayfa 20*

1. ▷II **Başlat/Reload** üzerine basınız.
   Etkinleştirilmiş kalan zaman süresi beklemeye alındı.
2. Ekranda istenen tamamlanma süresi görüntülenene kadar ◷ **Kalan süre** üzerine basınız.
3. ▷II **Başlat/Reload** üzerine basınız.
   Tamamlanma süresi etkinleştirilir.

12.7 Çamaşırların ilave edilmesi

Programın başlamasından sonra çamaşırları çıkarabilir veya ekleyebilirsiniz.

Gereklilik: Bir program başlatıldı.
→ *"Programın başlatılması", Sayfa 26*

1. ▷II **Başlat/Reload** tuşuna basınız.
   Soğutma prosesi yaklaşık 30 saniye sonra otomatik olarak başlar ve tambur dönerken çamaşırları kurutur. Soğutma prosesini istemiyor veya iptal etmek istiyorsanız, kapıyı açınız.
   → *"Ekran", Sayfa 18*
2. Kapak açılmalıdır.
3. Çamaşır eklenmeli veya çıkarılmalıdır.

4. Kapağı kapatınız.
5. ▷II **Başlat/Reload** tuşuna basınız.

12.8 Programın iptal edilmesi

1. ▷II **Başlat/Reload** tuşuna basınız.
2. Cihaz kapağını açınız.
3. Çamaşırlar çıkarılmalıdır.
   → *"Çamaşırların makineden çıkarılması", Sayfa 27*

12.9 Çamaşırların makineden çıkarılması

1. Kapak açılmalıdır.
2. Çamaşırlar tamburdan alınmalıdır.

12.10 Cihazın kapatılması

- Program seçme düğmesiyle **Kapalı** ○ ayarlanmalıdır.

12.11 Tiftik filtresi

Kurutma sırasında tiftikler çamaşırlardan ayrılır ve tiftik filtresinde birikir. Tiftik filtresi cihazı tiftiklere karşı korur.

Tiftik filtresinin temizlenmesi

Kurutma programı sonlandığında veya çalışma sırasında ekranda bir uyarı görünürse, tiftik filresini temizleyiniz.

Not: Cihazı tarif edildiği gibi temizlemezseniz, cihaz fonksiyonları kötü etkilenebilir.

Gereklilikler

- Kurutma işleminden sonra ekranda "End " gösterilir
- veya çalışma sırasında: .

1. Kapağı açınız.
2. Kapaktaki tiftikler temizlenmelidir.

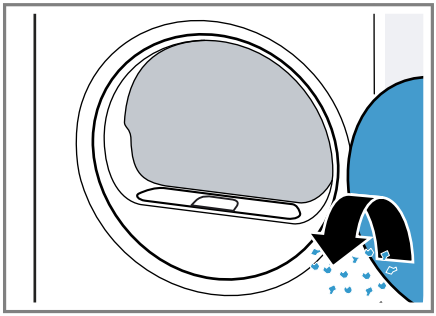

3. İki parçalı tüy süzgecini çıkarınız.

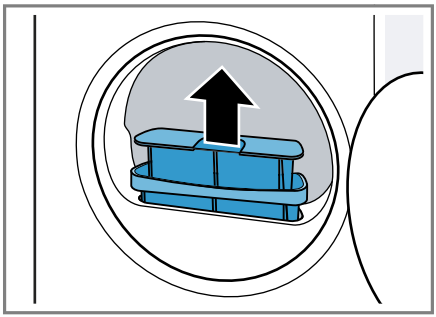

4. Ağızdaki tüyleri temizleyiniz.

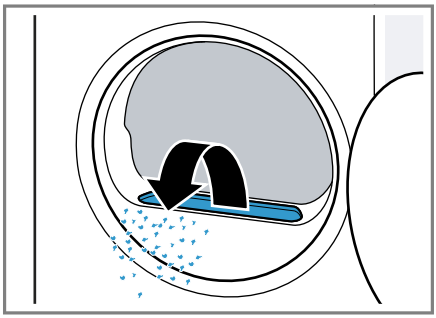

Hava kanalına tüy düşmediğinden emin olunuz.

5. İki parçalı tiftik filtresi ayrılmalıdır.

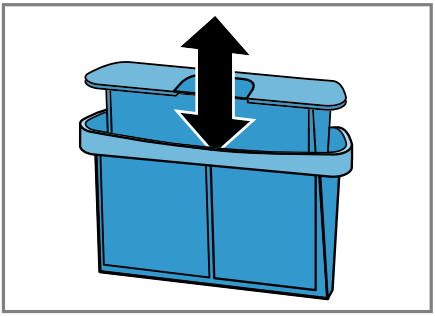

6. Her iki tiftik filtresi açılmalıdır.

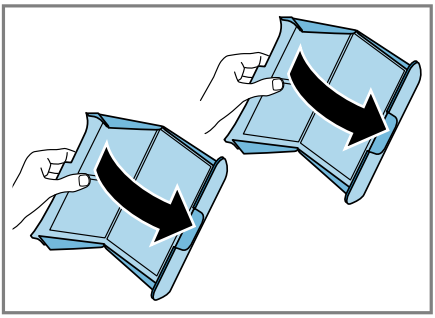

7. Tiftikler giderilmelidir.

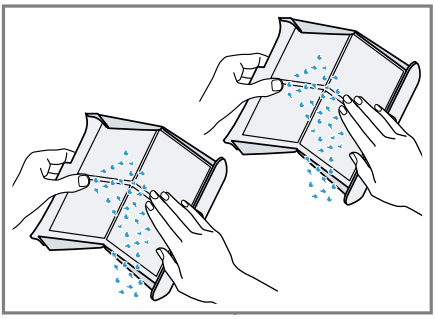

8. Her iki tiftik filtresi sıcak, akan suyun altında temizlenmeli ve kurutulmalıdır.

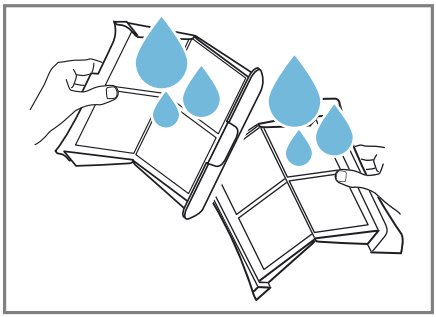

9. Her iki tiftik filtresi kapatılmalı ve birleştirilmelidir.

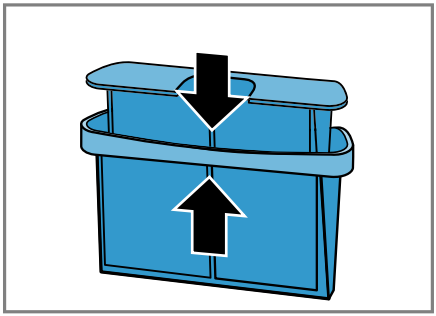

10. İki parçalı tiftik filtresi yerleştirilmelidir.

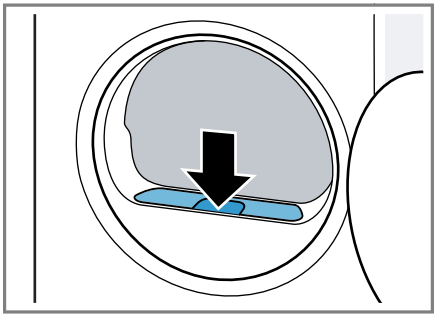

11. Kapak kapatılmalıdır.

12.12 Zemin ünitesinin filtre sistemi

Kurutma sırasında tiftikler çamaşırlardan ayrılır ve zemin ünitesinin filtre sisteminde birikir. Filtre sistemi cihazı tiftiklere karşı korur.

Zemin ünitesinin filtre sisteminin temizlenmesi

Makine çalışırken ekranda bir uyarı görünürse, zemin ünitesinin filtre sistemini temizleyiniz.

Notlar

- Filtre sistemini, ekranda uyarı gösterilmeden de düzenli olarak temizleyebilirsiniz.
  Her kurutma işleminden sonra temizleme gerekli değildir.
- Cihazı tarif edildiği gibi temizlemezseniz, cihaz fonksiyonları kötü etkilenebilir.

Gereklilik: Makine çalışırken ekranda şu görüntülenir: .

1. Tiftik filtresi temizlenmelidir → *Sayfa 27*.
2. Zemin ünitesini açınız → *Sayfa 33*.
3. Filtre matı dikkatlice tutuculardan çıkarılmalıdır.

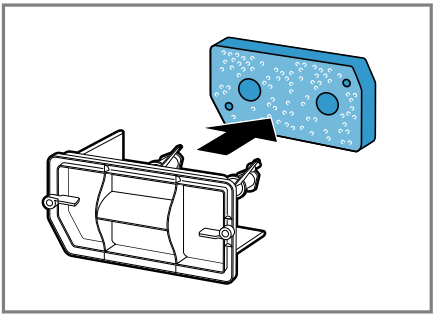

Filtre matının bükülmemesine veya hasar görmemesine dikkat ediniz.

4. Eşanjör kapağını yumuşak bir fırça ile temizleyiniz.

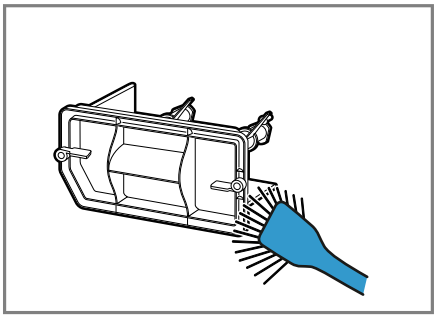

Contadaki tüm pislikleri temizlediğinizden emin olunuz.

5. Filtre matı akan, sıcak suyun altında iyice yıkanmalı ve elle sıkılmalıdır.

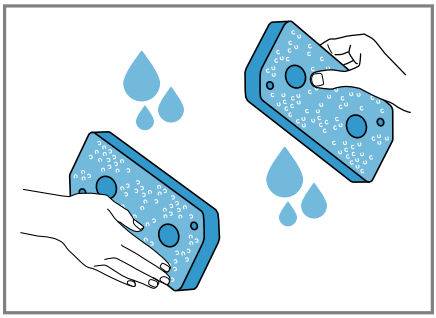

İnatçı kirleri dikkatlice bir elektrikli süpürgeyle temizleyebilirsiniz. Filtre matını temizleme malzemeleriyle temizlemeyiniz.

6. Filtre matı tutuculara itilmelidir.

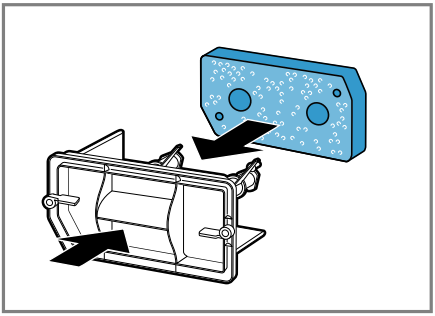

Temizlenen filtre matının bükülmemesine, hasar görmemesine veya tutuculara yanlış taraftan itilmemesine dikkat ediniz.

Not: Filtre matını → *Sayfa 24* müşteri hizmetlerinden yedek parça olarak sipariş edebilirsiniz.

7. Zemin ünitesini kapatınız → *Sayfa 35*.

12.13 Yoğuşma suyu kabı

Kurutma sırasında cihazda yoğuşma suyu oluşur ve cihazınız bu suyu otomatik temizlik için kullanır. Yoğuşma suyu fabrika tarafında cihazın yoğuşma suyu kabında birikir.

Yoğuşma suyu kabının boşaltılması

Kurutma programı sonlandığında veya çalışma sırasında ekranda bir uyarı görünürse, yoğuşma suyu kabını boşaltınız.

Gereklilikler

- Kurutma işleminden sonra ekranda "End " gösterilir
- veya çalışma sırasında: .

1. Yoğuşma suyu kabı yatay olarak çıkarılmalıdır.

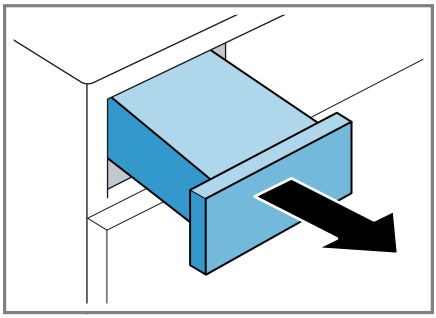

2. Yoğuşma suyu kabı boşaltılmalıdır.

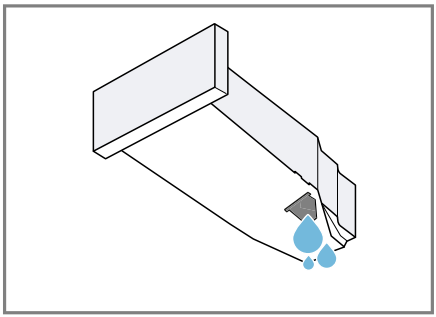

Yoğuşma suyu kabını çalışmadan önce cihaza ittiğinizden emin olunuz.
→ *"Yoğuşma suyu kabının içeri itilmesi", Sayfa 30*

Yoğuşma suyu kabının içeri itilmesi

Gereklilik: Yoğuşma suyu kabı → *Sayfa 30* cihazdan çıkarılmıştır.

- Yoğuşma suyu kabı dayanak noktasına kadar itilmelidir.

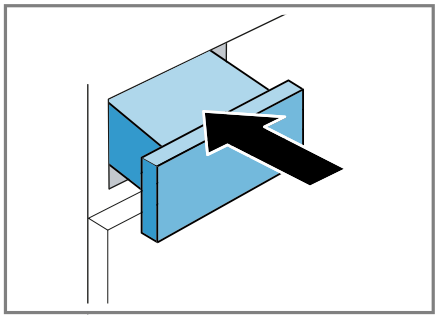

13 Çocuk kilidi

Cihazınızın kumanda elemanlarını yanlışlıkla kullanmaya karşı emniyete alınız.

13.1 Çocuk kilidinin etkinleştirilmesi

- Her iki tuşa **3 sn.** yakl. 3 saniye basılmalıdır.
- ✔ Ekranda gösterilir.
- ✔ Kumanda elemanları kilitlenir.
- ✔ Çocuk kilidi, cihaz kapatıldıktan sonra ve elektrik kesintisinde de etkin kalır.

13.2 Çocuk kilidinin devre dışı bırakılması

Gereklilik: Çocuk kilidinin devre dışı bırakılması için cihaz çalıştırılmalıdır.

- Her iki tuşa **3 sn.** yakl. 3 saniye basılmalıdır.
- ✔ Ekrandaki söner.

14 Temel ayarlar

Cihazınızın temel ayarlarını ihtiyacınıza göre ayarlayabilirsiniz.

14.1 Temel ayarlara genel bakış

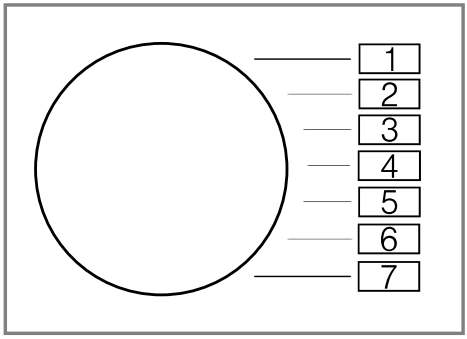

Temel ayar	Program pozisyonu	Değer	Açıklama
Bitiş sinyali	3	0 (kapalı) 1 (düşük sesli) 2 (orta) 3 (yüksek sesli) 4 (çok yüksek sesli)	Program sonundan sonraki sinyalin ses seviyesi ayarlanmalıdır.
Tuş sesi	4	0 (kapalı) 1 (düşük sesli) 2 (orta) 3 (yüksek sesli) 4 (çok yüksek sesli)	Sinyalin ses seviyesi tuşlar seçilerek ayarlanmalıdır.
Çamaşır makinesi sıkma devir sayısı	2	Örnek: 600 (düşük) ⌄ 1800 (yüksek)	Çamaşır makinesinin sıkma devir sayısı ayarlanmalıdır. Ayarlanan değer, otomatik programda görüntülenen süreyi uzatır veya kısaltır.

14.2 Temel ayarların değiştirilmesi

1. Program seçme düğmesi pozisyon 1'e ayarlanmalıdır.

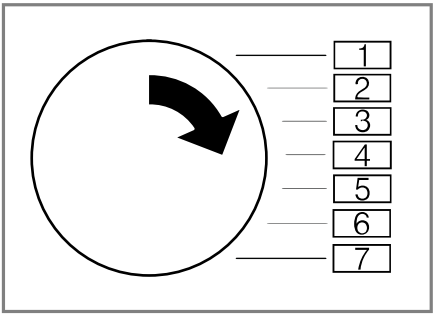

2. ▷II **Başlat/Reload** üzerine basılmalı ve aynı anda program seçme düğmesi pozisyon 2'ye ayarlanmalıdır.

✔ Ekranda güncel değer görüntülenir.

3. Program seçme düğmesi istenen pozisyona ayarlanmalıdır.
4. Değeri değiştirmek için ◷ **Kur. süresi** / ◷ **Kalan süre** üzerine basılmalıdır.
5. Değişikliğin kaydedilmesi için cihaz kapatılmalıdır.

15 Cihazı temizleme ve bakımını yapma

Cihazınızın uzun süre işler durumda kalmasını sağlamak için, itinayla temizliğini ve bakımını yapınız.

Not: Diğer bilgilere, içindekiler dizinindeki QR kodu okutarak dijital kullanım kılavuzundan veya siemens-home.bsh-group.com üzerinden ulaşabilirsiniz.

15.1 Temizlik ve bakım ile ilgili ipuçları

Gövde ve kumanda elemanları sadece su ve nemli bir bezle silinmelidir.	Cihaz parçaları temiz ve hijyenik kalır.
Tüm deterjan artıkları, püskürtme artıkları veya diğer artıklar derhal temizlenmelidir.	Yeni oluşan kalıntılar daha kolay ve iz bırakmadan temizlenir.
Kullanım sonrasında cihaz kapağı açık bırakılmalıdır.	Böylece kalan su kuruyabilir ve cihazda koku oluşumu önlenir.

15.2 Zemin ünitesi

Zemin ünitesi, eşanjörün bulunduğu, cihazın alttaki erişilebilir bölgesidir.

Zemin ünitesinin açılması

Gereklilikler

- Cihaz 30 dakika soğutuldu.
- Cihaz kapağı kapalıdır.

1. Bakım kapağını açınız.

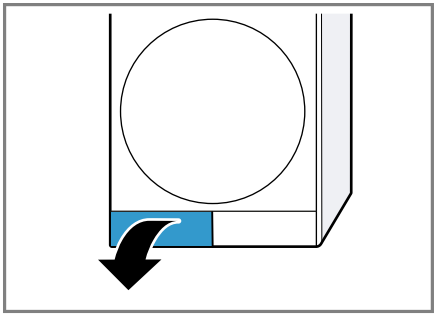

Bakım kapağının altına bir bez yerleştirirseniz, zemin ünitesinde kalan suyu toplayabilirsiniz.

2. Eşanjör kapağının kolu açılmalıdır.

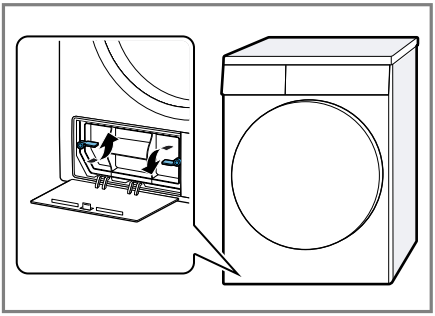

3. Eşanjör kapağı tutamaktan tutarak dışarı çekilmelidir.

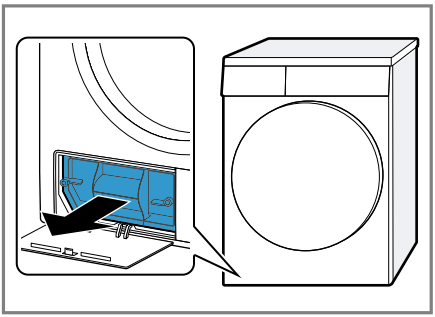

Zemin ünitesinin temizlenmesi

Zemin ünitesindeki görünür pislikleri gideriniz.

⚠ DİKKAT
Kesilme tehlikesi!
Eşanjörün keskin kenarlarına temas edilmesi kesilerek yaralanmalara neden olabilir.
- ▸ Eşanjörün lamellerine dokunmayınız.

1. Zemin ünitesini açınız → *Sayfa 33*.

2. Eşanjör kapağını yumuşak bir fırça ile temizleyiniz.

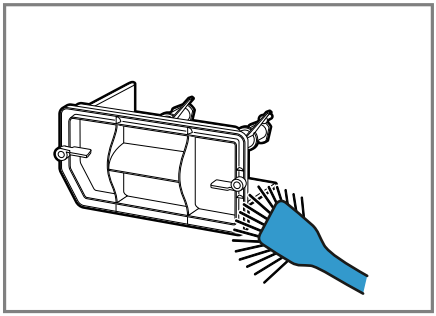

Contadaki tüm pislikleri temizlediğinizden emin olunuz.

3. Eşanjörün lamellerini dikkatlice elektrik süpürgesinin fırça seti ile temizleyiniz.

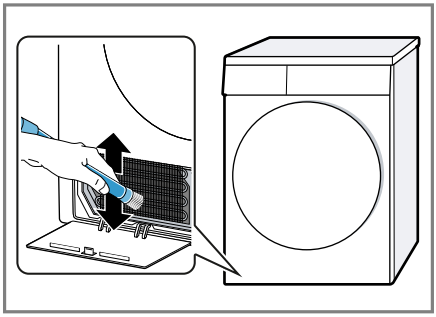

Lamelleri yukarıdan aşağıya doğru temizlemeye ve lamellerin bükülmemesine veya hasar görmemesine dikkat ediniz.

4. Deliği yumuşak ve nemli bir bezle temizleyiniz.

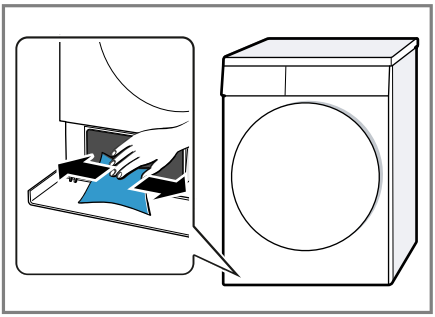

5. Zemin ünitesini kapatınız → *Sayfa 35*.

Zemin ünitesinin kapatılması

Gereklilik: Zemin ünitesi açılmıştır. → *"Zemin ünitesinin açılması", Sayfa 33*

1. Eşanjör kapağı tutamaktan tutarak yerleştirilmelidir.

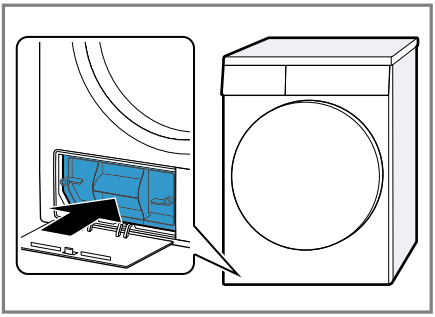

2. Eşanjör kapağının kolu kapatılmalıdır.

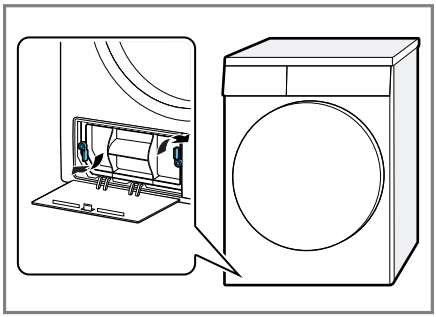

3. Bakım kapağı kapatılmalıdır.

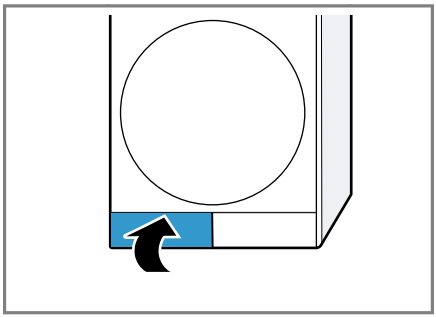

15.3 Nem sensörü

Bu cihazın nem sensörü, çamaşırlarınızın kurutma sırasında ne kadar nemli olduğunu belirler. Çamaşırlardaki kalan neme göre cihaz otomatik programın süresini değiştirir.

Nem sensörünün temizlenmesi

Bir süre sonra nem sensörü üzerinde kireç, deterjan ve bakım ürünlerinin artıkları birikebilir. Nem sensörünü düzenli aralıklarla temizleyiniz.

DİKKAT!
Sert veya kaba cisimler nem sensörüne hasar verebilir.

- Sert veya kaba cisimleri, ovalama maddelerini veya çelik telleri kullanarak temizlik yapmayınız.

Not: Cihazı tarif edildiği gibi temizlemezseniz, cihaz fonksiyonları kötü etkilenebilir.

1. Kapağı açınız.
2. Nem sensörünü bir süngerle temizleyiniz.

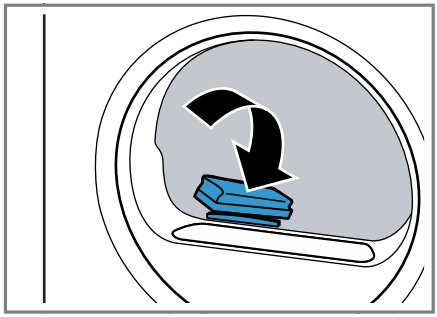

16 Arızaları giderme

Cihazınızdaki küçük arızaları kendiniz giderebilirsiniz. Müşteri hizmetlerine başvurmadan önce arıza gidermeye ilişkin verilen bilgilerden yararlanınız. Bu sayede gereksiz masrafı önlemiş olursunuz.

⚠ UYARI
Elektrik çarpması tehlikesi!
Usulüne uygun olmayan onarımlar tehlikelidir.
- ▸ Sadece bunun eğitimini almış uzman personel cihazda onarımlar yapabilir.
- ▸ Cihazın onarımı sırasında sadece orijinal yedek parçalar kullanılmalıdır.
- ▸ Bu cihazın elektrik kablosu zarar görmüşse tehlikenin önlenmesi için, üretici, müşteri hizmetleri veya benzer kalifikasyona sahip bir kişi tarafından değiştirilmelidir.

Hata	Nedeni ve sorun giderme
"Hot" ve tambur dönüyor.	Soğutma prosesi etkin. **1.** Hata yok. **2.** Soğutma prosesi sırasında program değişimi yapmayınız. **Not:** Soğutma prosesi 10 dakika kadar sürer. Cihazı kumanda etmeye devam edebilirsiniz.
Uğultulu ses.	Kompresör etkin. ▸ Hata yok - Normal çalışma sesi.
Ekran söner ve ▷II **Başlat/Reload** yanıp söner.	Enerji tasarrufu modu aktif. ▸ Herhangi bir tuşa basınız. ✔ Ekran yeniden yanar.
	Tiftik filtresi kirlenmiştir. ▸ → *"Tiftik filtresinin temizlenmesi", Sayfa 27*
	Zemin ünitesinin filtresi kirlenmiştir. ▸ → *"Zemin ünitesinin filtre sisteminin temizlenmesi", Sayfa 29*
Cihaz çalışmıyor.	Şebeke bağlantı kablosunun elektrik fişi takılı değil. ▸ Cihazı elektrik şebekesine bağlayınız.
	Sigorta kutusundaki sigorta atmış. ▸ Sigorta kutusundaki ilgili sigortayı kontrol ediniz.
	Elektrik beslemesi kesildi. ▸ Oda aydınlatmasının veya odadaki diğer cihazların çalışıp çalışmadığını kontrol ediniz.
Cihaz duraklatıldı ama tambur dönüyor.	Soğutma prosesi etkin. ▸ Hata yok - Müdahale gerekmiyor.

Hata	Nedeni ve sorun giderme
Kırışıklık oluşumu.	Doldurma miktarı çok yüksek. ▸ → *"Programlar", Sayfa 22* için maksimum dolum miktarına dikkat ediniz.
	Çamaşırlar kurutma işleminden sonra tamburda çok uzun süre kalıyor. **1.** Çamaşırları kurutma sonrasında hemen tamburdan çıkarınız. **2.** Çamaşırları soğutmak için yayınız.
	Kumaş türü için uygun olmayan bir program ayarlanmıştır. ▸ Kumaş türüne uygun programı ayarlayınız. → *"Programlar", Sayfa 22*
	Sentetik kumaşlar çok uzun süre kurutuldu. ▸ → *"Kurutma hedefinin değiştirilmesi", Sayfa 21*. ▸ → *"Kurutma hedefinin uyarlanması", Sayfa 21*.
	Kırışıklık önleme etkinleştirilmedi. ▸ Kırışıklık önlemeyi etkinleştiriniz. → *"Tuşlar", Sayfa 19*
ve program iptal edildi.	Yoğuşma suyu kabı dolu. **1.** → *"Yoğuşma suyu kabının boşaltılması", Sayfa 30*. **2.** → *"Yoğuşma suyu kabının içeri itilmesi", Sayfa 30*. **3.** → *"Programın başlatılması", Sayfa 26*.
	Su tahliye hortumu bükülmüş veya sıkışmış. **1.** Su tahliye hortumunun bükülmediğinden veya sıkışmadığından emin olunuz. **2.** Su tahliye hortumunu bükmeden döşeyiniz.
	Su tahliye hortumu doğru bağlanmamış. ▸ Su tahliye hortumunun doğru bağlandığından emin olunuz.
	Su tahliye hortumu tıkanmış. ▸ Su tahliye hortumunu şebeke suyuyla durulayınız.
	Zemin ünitesinde yabancı cisim var **1.** → *"Zemin ünitesinin açılması", Sayfa 33*. **2.** Mevcut yabancı cisimleri çıkarınız. **3.** → *"Zemin ünitesinin kapatılması", Sayfa 35*.
Su tahliye hortumunun bağlı olmasına rağmen yoğuşma suyu kabında yoğuşma suyu var.	Cihaz otomatik kendi kendini temizleme için yoğuşma suyunu kullanır. ▸ Hata yok - Müdahale gerekmiyor.
	Su tahliye hortumu doğru bağlanmamış.

Hata	Nedeni ve sorun giderme
Su tahliye hortumunun bağlı olmasına rağmen yoğuşma suyu kabında yoğuşma suyu var.	▸ Su tahliye hortumunun doğru bağlandığından emin olunuz.
Program çalışmaya başlamıyor.	Çocuk kilidi etkinleştirildi. ▸ → *"Çocuk kilidinin devre dışı bırakılması", Sayfa 31*
	▷II **Başlat/Reload** tuşuna basılmamış. ▸ ▷II **Başlat/Reload** tuşuna basınız.
	Herhangi bir program ayarlanmamış. **1.** → *"Programın ayarlanması", Sayfa 25*. **2.** → *"Programın başlatılması", Sayfa 26*.
Program süresi, kurutma sırasında değişiyor.	Program akışı elektronik olarak optimize ediliyor. Bu durum, program süresinin değişmesine sebep olabilir. ▸ Hata yok - Müdahale gerekmiyor.
Pompa gürültüsü.	Yoğuşma suyu pompası etkin. ▸ Hata yok - Normal çalışma sesi.
Vızıltılı gürültü.	Kompresör havalandırma etkin. ▸ Hata yok - Normal çalışma sesi.
Kurutma süresi çok uzun.	Zemin ünitesinin filtresi kirlenmiştir. ▸ → *"Zemin ünitesinin filtre sisteminin temizlenmesi", Sayfa 29*
	Tiftik filtresi kirlenmiştir. ▸ → *"Tiftik filtresinin temizlenmesi", Sayfa 27*
	Ortam sıcaklığı 30 °C'den yüksek. ▸ Ortam sıcaklığının 30 °C'nin altında olduğundan emin olunuz.
	Ortam sıcaklığı 15 °C'den düşük. ▸ Ortam sıcaklığının 15 °C'nin üzerinde olduğundan emin olunuz.
	Cihazın kurulum yerinde yetersiz hava beslemesi. ▸ Cihazın kurulum yerini havalandırınız.
	Cihazın havalandırma boşluğu bloke olmuş. ▸ Cihazın hava girişinin açık tutulduğundan emin olunuz.
	Eşanjör kirlenmiş. **1.** → *"Zemin ünitesinin açılması", Sayfa 33*. **2.** Eşanjör temizlenmelidir. → *"Zemin ünitesinin temizlenmesi", Sayfa 34*

Hata	Nedeni ve sorun giderme
Kurutma süresi çok uzun.	**3.** → *"Zemin ünitesinin kapatılması", Sayfa 35*.
Dışarı su akıyor.	Cihaz doğru şekilde hizalanmamış. ▸ → *"Cihazın doğru konumlandırılması", Sayfa 14*
	Eşanjör kapağının contası kirlenmiş. ▸ Eşanjör kapağının contasını temizleyiniz. → *"Zemin ünitesinin filtre sisteminin temizlenmesi", Sayfa 29*
	Su tahliye hortumu doğru bağlanmamış. ▸ Su tahliye hortumunun doğru bağlandığından emin olunuz.
	Eşanjör kapağının kolu doğru kapatılmamış. ▸ Eşanjör kapağının kolunun doğru kapatıldığından emin olunuz. → *"Zemin ünitesinin kapatılması", Sayfa 35*
Çamaşırlar çok nemli.	Kumaş türü için uygun olmayan bir program ayarlanmıştır. ▸ Yeniden kurutma için bir süreli program ayarlayınız. → *"Programlar", Sayfa 22*
	Elektrik beslemesi kesildi. ▸ Oda aydınlatmasının veya odadaki diğer cihazların çalışıp çalışmadığını kontrol ediniz.
	Doldurma miktarı çok yüksek. ▸ → *"Programlar", Sayfa 22* için maksimum dolum miktarına dikkat ediniz.
	Sıcak çamaşırlar genelde program sonunda olduklarından daha ıslak şekilde algılanır. **1.** Çamaşırları kurutma sonrasında hemen tamburdan çıkarınız. **2.** Çamaşırları soğutmak için yayınız.
	Uygun olmayan bir kurutma hedefi ayarlanmış. ▸ → *"Kurutma hedefinin değiştirilmesi", Sayfa 21*.
	Kurutma hedefi uyarlanmamış. ▸ → *"Kurutma hedefinin uyarlanması", Sayfa 21*.
	Doldurma miktarı çok düşük. ▸ Yeniden kurutma için bir süreli program ayarlayınız. → *"Programlar", Sayfa 22*
	Nem sensörü kirlenmiş. ▸ → *"Nem sensörünün temizlenmesi", Sayfa 35*.
	Kurutma işlemi iptal edildi ve yoğuşma suyu kabı dolu.

Hata	Nedeni ve sorun giderme
Çamaşırlar çok nemli.	**1.** → *"Yoğuşma suyu kabının boşaltılması", Sayfa 30*. **2.** → *"Yoğuşma suyu kabının içeri itilmesi", Sayfa 30*. **3.** → *"Programın başlatılması", Sayfa 26*.

17 Taşıma, depolama ve atığa verme

17.1 Cihazın taşımaya hazırlanması

DİKKAT!
Cihaz taşımadan hemen sonra işletime alındığı takdirde, cihazın içinde bulunan soğutma maddesi cihazda hasara yol açabilir.
- ▸ Taşımanın hemen ardından cihazı işletime almadan önce iki saat dinlendiriniz.

İpucu: Cihaz kalan suyu içerebilir ve taşıma sırasında su damlatabilir. Cihaz dik olarak taşınmalıdır.

Gereklilikler
- ■ Yoğuşma suyu kabı boşaltılmıştır. Yoğuşma suyu kabının boşaltılması → *Sayfa 30*
- ■ Cihaz açılmıştır. → *"Cihazın açılması", Sayfa 25*

1. Herhangi bir program ayarlanmalıdır → *Sayfa 25*.
2. Program başlatılmalı → *Sayfa 26* ve 5 dakika beklenmelidir.
- ✔ Yoğuşma suyu dışarı pompalanmıştır.
3. Cihaz kapatılmalıdır. → *"Cihazın kapatılması", Sayfa 27*
4. Su çıkış hortumu bağlantı yerinden çıkarılmalıdır.
5. Cihazdaki su çıkış hortumu istenmeyen çıkmaya karşı emniyete alınmalıdır.

   Su çıkış hortumunu katlamadığınızdan emin olunuz.
6. Yoğuşma suyu kabı boşaltılmalıdır → *Sayfa 30*.
7. Yoğuşma suyu kabı itilmelidir → *Sayfa 30*.
8. Cihazın fişini elektrik şebekesinden ayırınız.
- ✔ Cihaz taşımaya hazırdır.

17.2 Eski cihazları atığa verme

Çevreye duyarlı bir imha işlemiyle çok değerli ham maddeler yeniden kullanılmak üzere değerlendirilebilir.

⚠ UYARI
Sağlık tehlikesi!
Çocuklar kendilerini cihaz içine kilitleyebilir ve bunun sonucunda ölüm tehlikesi söz konusu olabilir.
- ▸ Cihazı, cihaz kapağının açılmasını bloke edebilecek veya engelleyebilecek bir kapının arkasında kurmayın.
- ▸ Hizmet dışı bırakılan cihazlarda elektrik fişi çekilmeli, şebeke bağlantı kablosu kesilmeli ve cihaz kapısının kilidi kapı kapanmayacak şekilde tahrip edilmelidir.

⚠ UYARI
Yangın tehlikesi!
Bu cihazda kullanılan soğutucu madde R290 çevre dostu olmasına rağmen aynı zamanda yanıcıdır ve usulüne uygun şekilde imha edilmemesi halinde cihazların alev alması söz konusu olabilir.
- ▸ Cihazın usulüne uygun bir şekilde imha edilmesini sağlayın.
- ▸ Soğutucu madde devresinin borularına zarar vermeyin.

1. Elektrik kablosunun elektrik fişini çekin.
2. Elektrik kablosunu kesip ayırın.
3. Cihazı çevreye zarar vermeyecek şekilde imha ediniz.

Güncel imha yol ve yöntemleri hakkında bilgi edinmek için lütfen yetkili satıcınıza veya bağlı olduğunuz belediyeye ya da şehir idaresine başvurunuz.



Bu ürün T.C. Çevre ve Şehircilik Bakanlığı tarafından yayımlanan "Atık Elektrikli ve Elektronik Eşyaların Kontrolü Yönetmeliği"nde belirtilen zararlı ve yasaklı maddeleri içermez.
AEEE yönetmeliğine uygundur.
Bu ürün, geri dönüşümlü ve tekrar kullanılabilir nitelikteki yüksek kaliteli parça ve malzemelerden üretilmiştir. Bu nedenle, ürünü, hizmet ömrünün sonunda evsel veya diğer atıklarla birlikte atmayın. Elektrikli ve elektronik cihazların geri dönüşümü için bir toplama noktasına götürün. Bu toplama noktalarını bölgenizdeki yerel yönetime sorun. Kullanılmış ürünleri geri kazanıma vererek çevrenin ve doğal kaynakların korunmasına yardımcı olun. Ürünü atmadan önce çocukların güvenliği için elektrik fişini kesin ve kilit mekanizmasını kırarak çalışmaz duruma getirin.

18 Müşteri hizmetleri

İlgili Ürünlerin Çevreye Duyarlı Tasarımına İlişkin Yönetmeliği uyarınca fonksiyon ile ilgili orijinal yedek parçaları, cihazınız piyasaya çıkarıldıktan sonra en az 10 yıl süresince müşteri hizmetlerimizden temin edebilirsiniz.
Ülkenizde geçerli olan garanti süresi ve garanti koşulları ile ilgili ayrıntılı bilgileri müşteri hizmetlerimizden, yetkili satıcınızdan veya Web sitemizden alabilirsiniz.
Müşteri hizmetlerine başvurduğunuzda cihazınızın ürün numarasını (E-Nr.) ve imalat numarasını (FD) hazır bulundurunuz.
Müşteri hizmetlerinin irtibat bilgileri, ekteki müşteri hizmetleri dizninde veya web sitemizde yer almaktadır.

18.1 Ürün numarası (E-Nr.) ve imalat numarası (FD)

Ürün numarasını (E-Nr.) ve imalat numarasını (FD) cihazın tip etiketinde bulabilirsiniz.
Tip plakasının yeri modele bağlı olarak değişir:

- Kapağın iç tarafında.
- Bakım kapağının iç tarafında.
- Cihazın arka tarafında.

Cihaz bilgilerini ve müşteri hizmetlerinin telefon numarasını hızlıca bulabilmeniz için bilgileri not etmenizi öneririz.

18.2 Garanti Şartları

Kullanim Süresi: 10 YIL (Ürünün fonksiyonunu yerine getirebilmesi için gerekli yedek parça bulundurma süresi).
Malın ayıplı olduğunun anlaşılması durumda tüketici, 6502 sayılı Tüketicinin Korunması Hakkında Kanunun 11 inci maddesinde yer alan;

- Sözleşmeden dönme
- Satış bedelinden indirim isteme,
- Ücretsiz onarılmasını isteme,
- Satılanın ayıpsız bir misli ile değiştirilmesini isteme,

haklarından birini kullanabilir.
Tüketicinin bu haklarından ücretsiz onarım hakkını seçmesi durumunda satıcı; işçilik masrafı, değiştirilen parça bedeli ya da başka herhangi bir ad altında hiçbir ücret talep etmeksizin malın onarımını yapmak veya yaptırmakla yükümlüdür.
Tüketici ücretsiz onarım hakkını üretici veya ithalatçıya karşı da kullanılabilir. Satıcı, üretici ve ithalatçı tüketicinin bu hakkını kullanmasından müteselsilen sorumludur.
Tüketicinin, ücretsiz onarım hakkını kullanması halinde malın;

- Garanti süresi içinde tekrar arızalanması,
- Tamiri için gereken azami sürenin aşılması,
- Tamirinin mümkün olmadığının, yetkili servis istasyonu, satıcı, üretici veya ithalatçı tarafından bir raporla belirlenmesi durumlarında;

tüketici malın bedel iadesini, ayıp oranında bedel indirimini veya imkan varsa malın ayıpsız misli ile değiştirilmesini satıcından talep edilir. Satıcı, tüketicinin talebini reddedemez. Bu talebin yerine getirilmemesi durumunda satıcı, üretici ve ithalatçı müteselsilen sorumludur.

19 Tüketim değerleri

Program **Pamuklular** ⟨ **Dolap Kuruluğunda** ("ok" ile işaretlenmiştir) normal ıslaklıkta pamuklu çamaşırların kurutulması için uygundur ve enerji tüketimi de göz önüne alındığında ıslak pamuklu çamaşırların kurutulması için en verimli programdır.
Bu programın enerji etiketinde belirtilen tüketim değerleri, çamaşırların %60 oranındaki nem içeriğiyle ilgilidir.

Diğer programlar için belirtilen değerler referans değerlerdir ve geçerli EN61121 normuna dayalı olarak belirlenmiştir.
Gerçek değerler kumaş türüne, kurutulacak çamaşırların yapısına, kumaşlarda kalan neme, ayarlanan kurutma derecesine, doldurma miktarına, ortam koşullarına ve ek fonksiyonların aktifleştirilip aktifleştirilmediğine bağlı olarak verilen değerlerden farklı olabilir.
Program seçimi sırasında cihaz ekranında gösterilen tahmini program süresi / kalan süre, cihazın teslimat durumunda çamaşır makinesinde 1000 değişken devirli bir sıkma hızına bağlıdır.

Program	**Nihai nem (%)**	**Dolum miktarı (kg)**	**Sıkma devir sayısı (dev/dak)**	**İlk nem (%)**	**Program süresi (sa:dak)**	**Enerji tüketimi (kWh/çevrim)**
Pamuklular ⟨ Dolap Kuruluğunda	0,0	8,0	1400	50	3:01	1,63
Pamuklular ⟨ Dolap Kuruluğunda	0,0	4,0	1400	50	1:56	1,00
Pamuklular ⟨ Dolap Kuruluğunda	0,0	8,0	1000	60	3:25	1,87
Pamuklular ⟨ Dolap Kuruluğunda	0,0	4,0	1000	60	2:10	1,14
Pamuklular ⟨ Dolap Kuruluğunda	0,0	8,0	800	70	3:50	2,11
Pamuklular ⟨ Dolap Kuruluğunda	0,0	4,0	800	70	2:25	1,28
Pamuklular Ütü Kuruluğunda	12,0	8,0	1400	50	2:16	1,21
Pamuklular Ütü Kuruluğunda	12,0	4,0	1400	50	1:23	0,70
Pamuklular Ütü Kuruluğunda	12,0	8,0	1000	60	2:40	1,45

Program	Nihai nem (%)	Dolum miktarı (kg)	Sıkma devir sayısı (dev/dak)	İlk nem (%)	Program süresi (sa:dak)	Enerji tüketimi (kWh/çevrim)
Pamuklular Ütü Kuruluğunda	12,0	4,0	1000	60	1:37	0,84
Pamuklular Ütü Kuruluğunda	12,0	8,0	800	70	3:05	1,69
Pamuklular Ütü Kuruluğunda	12,0	4,0	800	70	1:52	0,98
Sentetikler Dolap Kuruluğunda	2,0	3,5	800	40	1:12	0,60
Sentetikler Dolap Kuruluğunda	2,0	3,5	600	50	1:24	0,71

20 Teknik veriler

Cihaz yüksekliği	84,2 cm
Cihaz genişliği	59,8 cm
Cihaz derinliği	61,3 cm
Kapak kapalıyken cihaz derinliği	65,1 cm
Kapak açıkken cihaz derinliği	110.5 cm
Ağırlık	48,3 kg
Maksimum dolum miktarı	8,0 kg
Şebeke gerilimi	220-240 V, 50 Hz
⏤ Minimum kurulum güvenliği	10 A
Nominal güç	625 W
Güç tüketimi	■ Kapalı durumda: 0,10 W ■ Kapalı olmayan durumda: 0,75 W
Çevre sıcaklığı	■ Minimum: 5 °C ■ Maksimum: 35 °C
Şebeke bağlantı kablosunun uzunluğu	145 cm

Modelinizle ilgili ayrıntılı bilgileri internette şurada bulabilirsiniz: http://www.siemens-home.bsh-group.com/el. Lütfen model arama ile ilgili talimatları izleyiniz. Model tanımı tip plakasında yer alan ürün numarasındaki (E-Nr.) eğik çizgiden önceki işaretlerden oluşur. Model tanımını alternatif olarak enerji etiketinin ilk satırında da bulabilirsiniz.

BSH Hausgeräte GmbH
Carl-Wery-Straße 34
81739 München, GERMANY
siemens-home.bsh-group.com

BSH Hausgeräte GmbH tarafından Siemens AG ticari markası altında üretilmiştir

9001747440 (020608)
tr