BOSCH

Cihazınızı şimdi MyBosch'a kaydedin ve ücretsiz avantajlardan yararlanın: **bosch-home.com/welcome**

MyBosch

Soğutucu cihaz ve derin dondurucu

KBN96A..

[tr] Kullanım kılavuzu

Ek bilgi ve açıklamaları çevrimiçi olarak bulabilirsiniz. Başlık sayfasındaki QR kodunu tarayın.



İçindekiler tablosu

1 Güvenlik 3
1.1 İşaret sözcüklerinin tanımlaması 3
1.2 Genel uyarılar 4
1.3 Amaca uygun kullanım 4
1.4 Kullanıcı grubu konusunda kısıtlama 4
1.5 Güvenli taşıma 5
1.6 Güvenli kurulum 5
1.7 Güvenli kullanım 6
1.8 Hasarlı cihaz 8

2 Maddi hasarların önlenmesi 9

3 Çevrenin korunması ve tasarruf 9
3.1 Ambalajı atığa verme 9
3.2 Enerji tasarrufu 9

4 Kurma ve bağlama 10
4.1 Teslimat kapsamı 10
4.2 Kurulum yerine yönelik kriterler 10
4.3 Cihazın monte edilmesi 11
4.4 Cihazın ilk kullanıma hazırlanması 11
4.5 Cihazın elektrik bağlantısının yapılması 11

5 Cihazı tanıma 12
5.1 Cihaz 12
5.2 Kumanda paneli 13

6 Donanım 14
6.1 Raf 14
6.2 Değişken raf 14
6.3 Şişe rafı 14
6.4 Saklama haznesi 14
6.5 Nem ayarlayıcısına sahip meyve ve sebze kabı 14
6.6 Tereyağı ve peynir bölmesi 15
6.7 Kapı rafı 15
6.8 Aksesuar 15

7 Temel Kullanım 15
7.1 Cihazın açılması 15
7.2 Çalıştırma bilgileri 16
7.3 Cihazın kapatılması 16
7.4 Sıcaklığın ayarlanması 16

8 Ek fonksiyonlar 16
8.1 Süper soğutma 16
8.2 Otomatik Süper dondurma 17
8.3 Manuel Süper dondurma 17
8.4 Bekleme modu 17

9 Alarm 18
9.1 Kapı alarmı 18
9.2 Isı derecesi alarmı 18

10 Home Connect 18
10.1 Home Connect kurulumunu yapınız 19
10.2 WLAN ev ağı (Wi-Fi) bağlantısının açılması 19
10.3 Cihazların Matter[1] ile akıllı bağlantısı 19
10.4 WLAN ev ağı (Wi-Fi) bağlantısının kapatılması 20
10.5 Home Connect yazılım güncellemesinin kurulması ... 20
10.6 Home Connect ayarlarının sıfırlanması 20
10.7 Veri güvenliği 20

11 Soğutucu bölmesi 20

[1] Matter ilgili Connectivity Standards Alliance™ tarafından geliştirilmiştir. Bu marka, ilgili logolar ve semboller Alliance'ın ticari markalarıdır ve tüm hakları saklıdır.

11.1 Yiyecekleri soğutucu bölmesinde saklamaya yönelik ipuçları 21
11.2 Soğutucu bölmesindeki soğutma alanları 21
11.3 OK çıkartması 21
12 Dondurucu bölmesi 21
12.1 Dondurma kapasitesi 21
12.2 Derin dondurucu bölümünün tamamının kullanılması 22
12.3 Yiyecekleri dondurucu bölmesinde saklamaya yönelik ipuçları 22
12.4 Taze yiyecekleri dondurmaya yönelik ipuçları 22
12.5 Dondurulacak yiyeceklerin –18 °C'de dayanıklılığı 23
12.6 Dondurulmuş yiyecekler için buz çözme yöntemleri 23
13 Buz çözme işlemi 23
13.1 Soğutucu bölmesinde buz çözme 23
13.2 Dondurucu bölmesinde buz çözme 23
14 Cihazı temizleme ve bakımını yapma 24
14.1 Cihazın temizleme işlemine hazırlanması 24
14.2 Cihazın temizlenmesi 24
14.3 Çözünme suyu teknesi ve tahliye deliğinin temizlenmesi 24
14.4 Donanım parçalarının çıkarılması 25
14.5 Cihaz parçalarının sökülmesi 26
15 Arızaları giderme 27
15.1 Elektrik kesintisi 30
16 Depolama ve atığa verme 30
16.1 Cihazın devre dışı bırakılması 30
16.2 Eski cihazları atığa verme 30
17 Müşteri hizmetleri 31
17.1 Ürün numarası (E-Nr.), imalat numarası (FD) ve sayma numarası (Z-Nr.) 31
17.2 Garanti Şartları 32
18 Teknik veriler 32
18.1 Serbest yazılıma ve Open Source yazılımına yönelik bilgiler 32
19 Uygunluk beyanı 33

⚠ 1 Güvenlik

Aşağıdaki güvenlik ile ilgili uyarıları dikkate alınız.

1.1 İşaret sözcüklerinin tanımlaması

Burada bu kılavuzda kullanılan işaret sözcüklerinin anlamını bulabilirsiniz.

⚠ UYARI
Olası ağır veya ölümcül yaralanmaları önlemek için bu uyarıları dikkate alınız.

⚠ DİKKAT
Hafif veya orta derecede yaralanmaları önlemek için bu uyarıları dikkate alınız.

DİKKAT
Cihazda hasarları veya maddi hasarları önlemek için bu uyarıları dikkate alınız.

Not: Burada önemli bilgiler ile ilgili uyarı verilir.

1.2 Genel uyarılar

- Bu kılavuzu dikkatlice okuyunuz.
- Kılavuzu ve ürün bilgilerini, ileride kullanmak için veya cihazın muhtemel bir sonraki sahibi için saklayın.
- Nakliye hasarı varsa cihaz bağlantılarını kurmayınız.

1.3 Amaca uygun kullanım

Bu cihaz yalnızca ankastre montaj için tasarlanmıştır.

Cihazı sadece şu amaçla kullanınız:
- yiyecekleri soğutmak ve dondurmak ve buz hazırlamak için kullanınız.
- özel konutlarda ve özel konutların kapalı mekanlarında kullanın.
- deniz seviyesinden en fazla 2000 m yüksekliğe kadar kullanın.

1.4 Kullanıcı grubu konusunda kısıtlama

Bu cihaz, 8 yaşında ve daha büyük çocuklar tarafından, fiziksel, algısal veya zihinsel yetenekleri düşük kişiler veya yeterli tecrübesi ve / veya bilgisi olmayan kişiler tarafından ancak denetim altında veya cihazın güvenli kullanımı ve buna bağlı tehlikeleri anlamış olmaları şartıyla kullanılabilir.
Çocukların cihaz ile oynamasına izin vermeyiniz.
Temizlik ve kullanıcının yapacağı bakım çalışmaları gözetim olmadan çocuklar tarafından yapılmamalıdır.
3 ile 8 yaş arasındaki çocuklar soğutucuyu / dondurucuyu yükleyebilir / boşaltabilir.

1.5 Güvenli taşıma

⚠ UYARI – Yaralanma tehlikesi!

Cihazın yüksek ağırlığı, cihazın kaldırılması sırasında yaralanmalara neden olabilir.

- Cihazı tek başınıza kaldırmayınız.

1.6 Güvenli kurulum

⚠ UYARI – Elektrik çarpması tehlikesi!

Usulüne uygun olmayan kurulumlar tehlikelidir.

- Cihazı sadece tip plakasındaki bilgilere göre bağlanmalı ve işletilmelidir.
- Cihaz, sadece kurallara uygun şekilde monte edilmiş olan topraklamalı bir priz üzerinden alternatif akımlı bir elektrik şebekesine bağlanmalıdır.
- Evinizdeki elektrik tesisatına ait koruyucu iletken sisteminin usulüne uygun şekilde kurulmuş olduğundan emin olunuz.
- Cihaz zamanlayıcı veya uzaktan kumanda gibi harici anahtarlama tertibatları üzerinden kesinlikle kullanılmamalıdır.
- Cihaz monte edildiğinde şebeke bağlantı kablosunun fişi serbestçe erişilebilir olmalıdır. Serbestçe erişmek mümkün değilse sabit döşenmiş elektrik tesisatına, tesisat kurulum yönetmeliklerine uygun olarak bir elektriği kesme tertibatı takılmalıdır.
- Cihazın kurulması sırasında elektrik kablosunun sıkışmamasına veya hasar görmemesine dikkat edin.

Hasarlı bir elektrik kablosu izolasyonu tehlike teşkil eder.

- Şebeke bağlantı kablosunun ısı kaynakları ile temas etmesine asla izin vermeyiniz.

⚠ UYARI – Patlama tehlikesi!

Cihazın havalandırma delikleri kapanırsa, soğutma döngüsünde bir kaçak meydana gelmesi durumunda yanıcı bir gaz-hava karışımı oluşabilir.

- Cihaz veya kurulum gövdesindeki havalandırma delikleri kapatılmamalıdır.

⚠ UYARI – Yangın tehlikesi!

Elektrik kablosunun uzatılması ve izin verilmemiş adaptörlerin kullanılması tehlikelidir.

- ▸ Uzatma kabloları veya çoklu priz takımları kullanmayınız.
- ▸ Sadece üreticinin izin verdiği adaptörleri ve elektrik kablolarını kullanınız.
- ▸ Elektrik kablosu çok kısaysa ve daha uzun bir elektrik kablosu yoksa, ev tesisatının uyarlanması için uzman bir elektrik şirketi arayınız.

Taşınabilir çoklu prizler veya taşınabilir güç kaynakları aşırı ısınabilir ve yangına neden olabilir.

- ▸ Taşınabilir çoklu prizler veya taşınabilir güç kaynakları cihazın arkasına konumlandırılmamalıdır.

1.7 Güvenli kullanım

⚠ UYARI – Elektrik çarpması tehlikesi!

Cihaza nem girmesi elektrik çarpmasına neden olabilir.

- ▸ Cihazı yalnızca kapalı alanlarda kullanın.
- ▸ Cihazı kesinlikle aşırı sıcaklığa ve ıslaklığa maruz bırakmayın.
- ▸ Cihazı temizlemek için buharlı temizleyiciler veya yüksek basınçlı temizleyiciler kullanmayın.

⚠ UYARI – Boğulma tehlikesi!

Çocuklar ambalaj malzemelerini başlarının üzerine geçirebilir ve ambalaj malzemesine dolanarak boğulabilir.

- ▸ Ambalaj malzemesini çocuklardan uzak tutun.
- ▸ Çocukların ambalaj malzemeleri ile oynamasına izin vermeyin.

Çocuklar küçük parçaları soluyabilir veya yutabilir ve bunun sonucunda boğulabilir.

- ▸ Küçük parçaları çocuklardan uzak tutun.
- ▸ Çocukların küçük parçalarla oynamasına izin vermeyin.

⚠ UYARI – Patlama tehlikesi!

Soğutma döngüsünün hasar görmesi halinde yanıcı soğutma maddesi dışarı çıkabilir ve patlayabilir.

- ▸ Eritme işlemini hızlandırmak için üretici tarafından önerilenler dışında mekanik düzenekler veya diğer maddeler kullanılmamalıdır.

- Donmuş gıdalar keskin olmayan bir nesneyle çözdürülmelidir, örn. tahta kaşık.

İtici gaz ve patlayıcı madde bulunan ürünler patlayabilir, örn. sprey kutuları.

- İtici gaz ve patlayıcı madde bulunan ürünler cihazın içinde muhafaza edilmemelidir.

⚠ UYARI – Yangın tehlikesi!

Cihazın içindeki elektrikli elektrikli cihazlar yangına neden olabilir, örn. ısıtma cihazları veya elektrikli buz hazırlayıcılar.

- Cihazın içinde elektrikli cihazlar çalıştırılmamalıdır.

⚠ UYARI – Yaralanma tehlikesi!

Karbonik asit içeren içecek kapları patlayabilir.

- Dondurucu bölmesinde karbonik asit içeren içecek kapları muhafaza edilmemelidir.

Çıkan yanıcı soğutma maddesi ve zararlı gazlar nedeniyle göz yaralanması.

- Soğutucu madde devresi borularına ve izolasyona hasar vermemeye dikkat ediniz.

⚠ UYARI – Soğuk yanığı tehlikesi!

Dondurulmuş yiyeceklerle ve soğuk yüzeylerle temas soğuk yanmasına neden olabilir.

- Dondurulmuş yiyecekler derin dondurucu bölmesinden çıkar çıkmaz kesinlikle ağza alınmamalıdır.
- Cildin donmuş besin, buz ve dondurucu bölmesindeki yüzeyler ile uzun süre temas etmesini önleyiniz.

⚠ DİKKAT – Sağlık tehlikesi!

Yiyeceklerin kirlenmesini önlemek için aşağıdaki talimatlar dikkate alınmalıdır.

- Kapağın uzun süre açık kalması cihazın bölmelerinde önemli bir ısı artışına neden olabilir.
- Yiyeceklerle ve erişilebilir çıkış sistemleriyle temas eden yüzeyler düzenli olarak temizlenmelidir.
- Çiğ et ve balık uygun kaplarda soğutucuda saklanmalı, bu sırada diğer yiyeceklere temas etmemeli ve damlamamalıdır.

- ▸ Soğutucu/derin dondurucu uzun süre boş kalacaksa küflenmeyi önlemek için cihaz kapatılmalı, buzu çözülmeli, temizlenmeli ve kapağı açık bırakılmalıdır.

Cihazdaki metal veya metal görünümlü parçalar alüminyum içerebilir. Asidik gıdalar alüminyumla temas ederse, alüminyum iyonları gıdalara bulaşabilir.

- ▸ Temiz olmayan yiyecekleri yemeyiniz.

1.8 Hasarlı cihaz

⚠ UYARI – Elektrik çarpması tehlikesi!

Kendisi veya şebeke bağlantı kablosu hasar görmüş olan bir cihaz tehlikelidir.

- ▸ Hasarlı cihazlar kesinlikle kullanılmamalıdır.
- ▸ Cihazı elektrik şebekesinden ayırmak için kesinlikle şebeke bağlantı kablosundan tutularak çekilmemelidir. Her zaman şebeke bağlantı kablosunun fişinden tutularak çekilmelidir.
- ▸ Cihaz veya şebeke bağlantı kablosu arızalıysa fiş derhal çekilmeli veya sigorta kutusundan sigorta kapatılmalıdır.
- ▸ Müşteri hizmetleri ile iletişime geçilmelidir. →*Sayfa 31*

Usulüne aykırı onarımlar tehlike teşkil eder.

- ▸ Sadece bunun eğitimini almış uzman personel cihazda onarımlar yapabilir.
- ▸ Cihazın onarımı sırasında sadece orijinal yedek parçalar kullanılmalıdır.
- ▸ Bu cihazın şebeke bağlantı kablosu veya cihaz bağlantı kablosu hasar görürse, üreticiden veya müşteri hizmetlerinden temin edebileceğiniz özel bir şebeke bağlantı kablosuyla veya cihaz bağlantı kablosuyla değiştirilmek zorundadır.

⚠ UYARI – Yangın tehlikesi!



Boruların hasarlanması durumunda yanıcı soğutma maddesi ve zararlı gazlar çıkabilir ve alev alabilir.

- ▸ Ateş ve alev kaynakları cihazdan uzak tutulmalıdır.
- ▸ Oda havalandırılmalıdır.
- ▸ Cihazı kapatınız. →*Sayfa 16*

- ▸ Elektrik kablosunun elektrik fişi çekilmeli veya sigorta kutusundaki sigorta kapatılmalıdır.
- ▸ Müşteri hizmetleri aranmalıdır. →*Sayfa 31*

2 Maddi hasarların önlenmesi

DİKKAT
Cihazın tabanının, çekmecelerinin veya kapılarının oturma yüzeyi veya tırmanma yüzeyi olarak kullanılması sonucunda cihaz hasar görebilir.

- ▸ Cihazın tabanı, çekmeceleri veya kapıları üzerine basılmamalı veya yaslanılmamalıdır.

Yağ ve gresten kaynaklanan kirler, plastik parçaların ve kapı contalarının gözenekli hale gelmesine neden olabilir.

- ▸ Plastik parçalara ve kapı contalarına yağ ve gres sürülmesi önlenmelidir.

Cihazdaki metal olan veya metal görünümlü parçalar alüminyum içerebilir. Asidik gıdalarla temas ettiğinde alüminyum paslanır ve renk değiştirir.

- ▸ Sadece ambalajlı yiyecekleri cihazda saklayınız.

Donanım parçalarının ve aksesuarların bulaşık makinesinde yıkanması bunların yapılarının bozulmasına veya renklerinin değişmesine neden olabilir.

- ▸ Donanım parçalarını ve aksesuarları asla bulaşık makinesinde yıkamayınız.

3 Çevrenin korunması ve tasarruf

3.1 Ambalajı atığa verme

Ambalaj malzemeleri çevre dostudur ve geri dönüştürülebilir.

- ▸ Münferit parçalar türlerine göre ayrılarak imha edilmelidir.

3.2 Enerji tasarrufu

Aşağıdaki bilgilere uyarsanız cihazınız daha az elektrik tüketir.

Kurulum yerinin seçilmesi

- Cihaz doğrudan gelen güneş ışığına karşı korunmalıdır.
- Cihaz ısıtıcılardan, kaloriferlerden, ocaklardan ve diğer ısı kaynaklarından mümkün olduğunca uzak bir yere kurulmalıdır:
  - Elektrikli veya gazlı ocaklarla 30 mm mesafe korunmalıdır.
  - Gaz veya kömür sobalarıyla 300 mm mesafe bırakılmalıdır.
- Asla dış hava açıklıklarını kapatmayınız veya örtmeyiniz.

Kullanımda enerji tasarrufu

Not: Donanım parçalarının düzeni, cihazın enerji tüketimini etkilemez.

- Cihaz sadece kısa bir süre açılmalı ve dikkatlice kapatılmalıdır.
- İç hava açıklıklarını veya dış hava açıklıklarını asla örtmeyiniz veya kapatmayınız.
- Satın aldığınız yiyecekler bir soğutma çantası içinde taşınmalı ve en kısa zamanda cihaza yerleştirilmelidir.

- Saklamadan önce sıcak yiyecek ve içeceklerin soğumasını bekleyiniz.
- Dondurulmuş yiyecekleri kullanmak için dondurulmuş yiyecek soğutma bölmesine yerleştirilmelidir.
- Yiyecekler arasında ve cihazın arka yüzüyle her zaman biraz mesafe bırakılmalıdır.

4 Kurma ve bağlama

4.1 Teslimat kapsamı

Ambalajından çıkardıktan sonra tüm parçalarda nakliyeden kaynaklanan hasarlar olup olmadığını ve parçaların eksiksiz olup olmadığını kontrol ediniz.
Şikayet durumunda cihazı satın aldığınız yetkili satıcınıza veya müşteri hizmetlerine →*Sayfa 31* başvurunuz.

Teslimat kapsamı şunlardan oluşur:

- Ankastre cihaz
- Donanım ve aksesuar [1]
- Montaj malzemesi
- Montaj kılavuzu
- Kullanım kılavuzu
- Müşteri hizmetleri dizini
- Garanti belgeleri [2]
- Enerji etiketi
- Enerji tüketimi ve çalışma sesleri ile ilgili bilgiler
- Home Connect hakkında bilgiler

4.2 Kurulum yerine yönelik kriterler

⚠ UYARI
Patlama tehlikesi!
Eğer cihaz çok küçük bir odadaysa, soğutma döngüsünde kaçak meydana geldiğinde yanıcı bir gaz-hava karışımı oluşabilir.

- Cihaz yalnızca her 8 g için en az 1 m^3 hacminde soğutma maddesi bulunan bir odaya kurulmalıdır. Soğutma maddesinin miktarı tip plakasında bulunur.
  → *"Cihaz", Şek.* **1** / 7 *Sayfa 13*

Cihazın ağırlığı modele bağlı olarak maksimum 90 kg olabilir.
Zemin, cihazın ağırlığını taşımak için yeterince sağlam olmalıdır.
Soğutucu, 10 °C ile 43 °C arasındaki ortam sıcaklıklarında kullanım için tasarlanmıştır.
Cihaz, izin verilen oda sıcaklığı dahilinde sahip olduğu tüm işlevleri ile çalışır.
Cihazın daha düşük bir oda sıcaklığında çalıştırılması, 5 °C'ye kadar oda sıcaklıklarında cihazda herhangi bir hasar oluşmaz.

Montaj boşluğu ölçüleri

Cihazınızı montaj boşluğuna monte edecekseniz boşluk ölçülerini dikkate alınız. Bu ölçüye uyulmaması halinde cihazın kurulumu sırasında sorunlar ortaya çıkabilir.

Montaj boşluğu derinliği

Cihazı 560 mm'lik önerilen niş derinliğine monte ediniz.

Montaj boşluğu genişliği

Cihaz için iç genişliği en az 710 mm olan bir montaj boşluğu gereklidir.

Üst üste ve yan yana kurulum

2 adet soğutma cihazını üst üste veya yan yana kurmak istiyorsanız, cihazlar arasında en az 150 mm mesafe bırakmalısınız. Seçilen

[1] Cihazın donanımına göre değişir
[2] Tüm ülkelerde bulunmaz

cihazlar için minimum mesafe olmadan kurulum mümkündür. Bunun için yetkili servise veya mutfak planlamacınıza danışınız.

4.3 Cihazın monte edilmesi

▸ Cihazı ekteki montaj kılavuzuna göre monte ediniz.

4.4 Cihazın ilk kullanıma hazırlanması

1. Bilgilendirici materyal çıkarılmalıdır.
2. Koruma folyoları ve taşıma emniyetleri, örn. yapışkan şerit ve kartonlar çıkarılmalıdır.
3. Cihaz ilk kez temizlenmelidir.
→*Sayfa 24*

4.5 Cihazın elektrik bağlantısının yapılması

1. Cihazda elektrik kablosunun soğuk cihaz fişi takılmalıdır.
2. Cihazın elektrik kablosunun elektrik fişini cihazın yakınındaki bir prize takınız.
   Cihazın bağlantı verileri tip plakası üzerinde belirtilmiştir.
   → *"Cihaz", Şek.* **1** / 7 *Sayfa 13*
3. Elektrik fişinin sıkı bir şekilde oturduğunu kontrol ediniz.

✔ Sıcaklık göstergeleri bir animasyon gösterir ve kumanda paneli kilitlenir.

✔ Animasyon tamamlandığında ve her sıcaklık göstergesi için bir LED yandığında cihaz çalışmaya hazırdır.

5 Cihazı tanıma

5.1 Cihaz

Bu bölümde, cihazınızın parçalarını tanıtan bir genel görünüm verilmektedir.

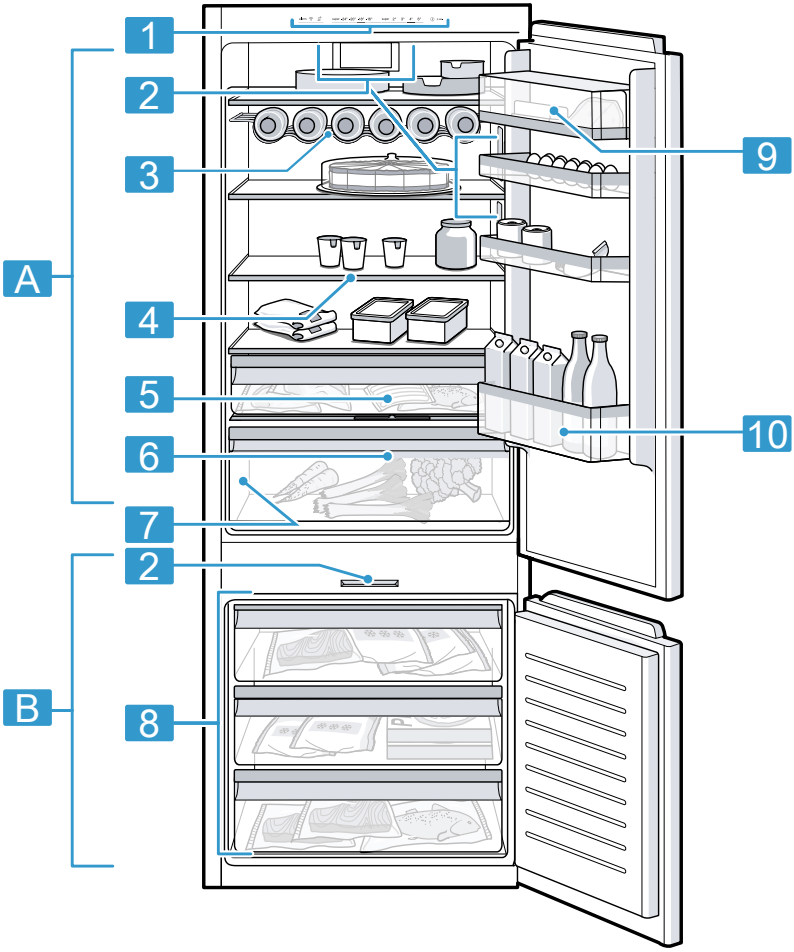

1

Donanıma ve boyuta bağlı olarak cihaz ve resimler arasında farklılıklar olabilir.

A	Soğutucu bölmesi →*Sayfa 20*
B	Dondurucu bölmesi →*Sayfa 21*
1	Kumanda paneli →*Sayfa 13*
2	Aydınlatma

3	Şişe rafı →*Sayfa 14*[1]
4	Değişken raf →*Sayfa 14*[1]
5	Saklama haznesi →*Sayfa 14*
6	Nem ayarlayıcısına sahip meyve ve sebze kabı →*Sayfa 14*
7	Etiket →*Sayfa 32*
8	Dondurulacak besin kabı →*Sayfa 26*
9	Tereyağı ve peynir bölmesi →*Sayfa 15*[1]
10	Büyük şişeler için kapı rafı →*Sayfa 15*

5.2 Kumanda paneli

Kumanda alanı üzerinden cihazınızın tüm fonksiyonlarını ayarlayabilir ve işletim durumu ile ilgili bilgiler alabilirsiniz.

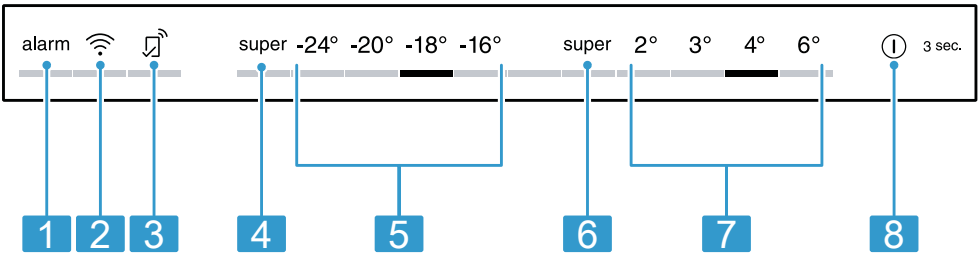

2

1	alarm uyarı sesini kapatır.
2	, WLAN ev ağı bağlantısını (Wi-Fi) açar veya kapatır.
3	, kullanıcı tanımlı ayarlar ilgili Home Connect uygulaması üzerinden ayarlandığında yanar. Daha fazla bilgiyi Home Connect uygulaması içinde bulabilirsiniz.
4	super (Derin dondurucu bölmesi), Süper dondurma seçeneğini açar veya kapatır.
5	Dondurucu bölmenin ayarlanan sıcaklığını °C türünde gösterir.
6	super (Soğutucu bölmesi), Süper soğutma seçeneğini açar veya kapatır.

[1] Cihazın donanımına göre değişir

7	Soğutucu bölmenin ayarlanan sıcaklığını °C türünde gösterir.

8	⏻ 3 sec. cihazı açar veya kapatır.

6 Donanım

Cihazınızın donanımı modele bağlıdır.

6.1 Raf

Rafları ihtiyaca uygun hale getirmek için raf çıkarabilir ve farklı bir yere tekrar yerleştirebilirsiniz.
→ *"Rafın çıkarılması", Sayfa 25*

6.2 Değişken raf

Yüksekliği fazla olan soğutulacak yiyecek/içecekleri, örn. sürahi veya şişe, altındaki rafta muhafaza etmek için değişken rafı kullanınız.
Değişken rafın ön kısmını çıkarabilir ve değişken rafın arka kısmının altına itebilirsiniz.

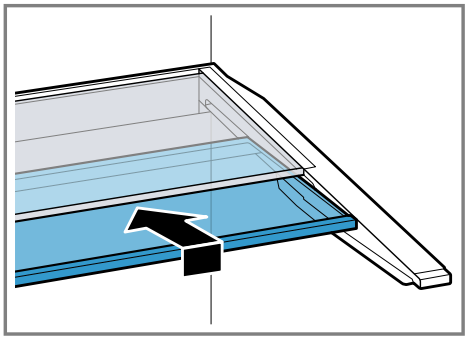

Daha fazla alan gerekirse, değişken rafın ön ve arka kısmını birlikte yukarı katlayabilirsiniz.

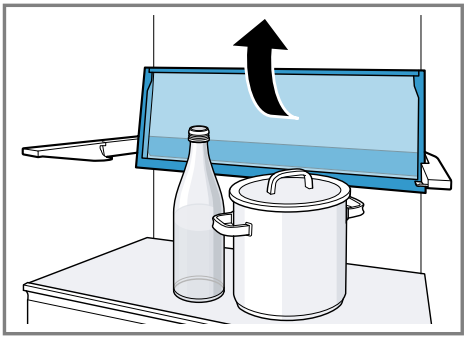

6.3 Şişe rafı

Şişeleri şişe rafına güvenle yerleştirebilirsiniz.
Şişe rafını ihtiyaca uygun hale getirmek için rafı çıkarabilir ve farklı bir yere tekrar yerleştirebilirsiniz.
→ *"Rafın çıkarılması", Sayfa 25*

6.4 Saklama haznesi

Saklama haznesindeki sıcaklıklar, soğutucu bölmesindekinden daha düşüktür. Zaman zaman 0 °C'nin altında sıcaklıklar meydana gelebilir.
Saklama haznesinde 0 °C'ye yakın sıcaklıklara ulaşmak için, soğutma bölmesi sıcaklığını 2 °C'ye ayarlayınız. →*Sayfa 16*
Çabuk bozulan yiyecekleri saklamak için saklama haznesindeki düşük sıcaklıkları kullanınız, örn. balık, et ve sosis.

6.5 Nem ayarlayıcısına sahip meyve ve sebze kabı

Taze meyve ve sebzeler ambalajsız olarak meyve ve sebze kabında saklanmalıdır.
Kesilmiş meyve ve sebzeleri üstü kapalı veya hava geçirmeyecek şekilde depolayınız.

Nem ayarlayıcısı sayesinde meyve ve sebze kabındaki nemi uygun hale getirebilirsiniz. Böylelikle taze meyve ve sebze, geleneksel depolama süresinden daha uzun bir süre depolanabilir.

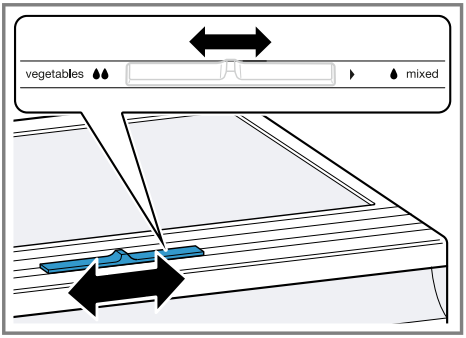

Meyve ve sebze kabındaki hava nemini, nem ayar düzeneğini kaydırarak depolanacak yiyecek türüne ve miktarına göre ayarlayınız:

- Ağırlıklı olarak meyve depolama, karışık depolama veya yüksek dolulukta düşük nem ♦ için sola itiniz.
- Ağırlıklı olarak sebze depolama veya düşük dolulukta yüksek nem ♦♦ için sağa itiniz

Depolama miktarına ve depolanan yiyeceğe göre meyve ve sebze kabı içinde yoğuşma suyu oluşabilir. Yoğuşan suyu kuru bir bezle siliniz ve nem ayarlayıcı vasıtasıyla daha düşük bir nem ayarlayınız.
Kaliteyi ve aromayı korumak için soğuğa duyarlı meyve ve sebzeleri cihazın dışında yaklaşık 8 °C ila 12 °C sıcaklıklarda saklayınız, örn. ananas, muz, narenciye, salatalık, kabak, biber, domates ve patates.

6.6 Tereyağı ve peynir bölmesi

Tereyağı ve sert peynirleri tereyağı ve peynir bölmesinde muhafaza ediniz.

6.7 Kapı rafı

Kapı rafını ihtiyaca uygun hale getirmek için kapı rafı çıkarabilir ve farklı bir yere tekrar yerleştirebilirsiniz. → *"Kapı rafının çıkarılması", Sayfa 25*

6.8 Aksesuar

Orijinal aksesuarlar kullanınız. Bunlar cihazınıza özel tasarlanmıştır. Cihazınız için kullanılabilen aksesuarlar cihazın modeline bağlı olarak farklılık gösterir.

Yumurta rafı

Yumurtaları yumurta rafında güvenli şekilde muhafaza ediniz.

Küp buz kabı

Buz küpü oluşturmak için küp buz kabını kullanınız.

Buz küpü oluşturulması

Küp buz üretmek için sadece içme suyu kullanınız.

1. Küp buz tepsisi ¾ oranında içme suyuyla doldurulmalı ve derin dondurucu bölmesine yerleştirilmelidir.
   Küp buz tepsisini tahta kaşık sapı gibi keskin olmayan bir cisimle gevşetiniz.
2. Buz küplerini kaptan çıkarmak için kap kısa bir süre musluktan akan suyun altına tutulmalı ve biraz sağa sola bükülmelidir.

7 Temel Kullanım

7.1 Cihazın açılması

1. Cihazın elektrik bağlantısı yapılmalıdır. →*Sayfa 11*
   Not: Cihaz önceden kumanda paneli üzerinden kapatılmışsa,

⏻ **3 sec.** sembolüne 3 saniye basılı tutunuz.
- ✔ Sıcaklık göstergeleri bir animasyon gösterir ve kumanda paneli kilitlenir.
- ✔ Animasyon tamamlandığında ve her sıcaklık göstergesi için bir LED yandığında cihaz çalışmaya hazırdır.
- ✔ Cihaz soğutmaya başlar.
- ✔ Bir ikaz sesi duyulur, dondurucu bölmesi hala çok sıcak olduğu için sıcaklık göstergesi (dondurucu bölmesi) ve "alarm" yanıp söner.

2. Uyarı sesini **alarm** ile kapatınız.
- ✔ Ayarlanmış sıcaklığa ulaşılınca, "alarm" söner.

3. İstediğiniz sıcaklığı ayarlayınız. →*Sayfa 16*

7.2 Çalıştırma bilgileri

- Cihazı çalıştırdığınızda ayarlanan sıcaklığa ancak birkaç saat sonra ulaşılır.
  Ayarlanan sıcaklığa ulaşılmadan önce yiyecekler yerleştirilmemelidir.
- Derin dondurucu bölümün etrafındaki gövde bazen hafifçe ısınır. Böylelikle kapı contası kısmında yoğuşma suyu veya terleme suyu oluşması önlenir.
- Kapağı kapatırken, kapağın depolanan besin tarafından engellenmediğinden emin olunuz.
- Kapağı kapattığınızda bir vakum oluşabilir. Kapağı yeniden açmak zorlaşabilir. Vakum dengelenene kadar bekleyiniz.
- Cihazdaki sıcaklık aşağıdaki koşullara göre değişiklik gösterir:
  – Cihazın açılma sıklığı
  – Doldurma miktarı
  – Taze saklanan gıda maddesinin sıcaklığı
  – Çevre sıcaklığı
  – Doğrudan güneş ışığı

7.3 Cihazın kapatılması

▸ ⏻ **3 sec.** tuşuna 3 saniye basılı tutunuz.

7.4 Sıcaklığın ayarlanması

İpucu: Home Connect uygulaması üzerinden, kumanda panelinde gösterilmeyen sıcaklıkları ayarlayabilirsiniz.

Soğutucu bölmesi sıcaklığının ayarlanması

▸ İstediğiniz sıcaklığı ayarlayınız. Soğutucu bölmesi için önerilen sıcaklık 4 °C'dir.
→ *"OK çıkartması", Sayfa 21*

Dondurucu bölmesi sıcaklığının ayarlanması

▸ İstediğiniz sıcaklığı ayarlayınız. Derin dondurucu bölüm için önerilen sıcaklık –18 C olarak belirlenmiştir.

8 Ek fonksiyonlar

Cihazınızın hangi ayarlanabilir ek fonksiyonlara sahip olduğunu öğreniniz. Home Connect uygulaması üzerinden başka ilave fonksiyonlar da ayarlanabilir.

8.1 Süper soğutma

Süper soğutma seçeneğinde soğutma bölmesi mümkün olan en azami soğutmayı sağlar.
Soğutma bölmesinde fazla miktarda yiyecek depolamadan önce Süper soğutma seçeneğini açınız.

Not: Süper soğutma açıldığında daha çok ses oluşabilir.

Süper soğutma seçeneğinin açılması

- ▸ **super** (Soğutucu bölmesi) sembolüne basılmalıdır.
- ✔ "super" (Soğutucu bölmesi) yanar.

Not: Yakl. 6 saat sonra cihaz normal moda geçer.

Süper soğutma kapatılması

- ▸ **super** (Soğutucu bölmesi) sembolüne basılmalıdır.

8.2 Otomatik Süper dondurma

Otomatik Süper dondurma devredeyken, dondurucu bölmesi normal moddan çok daha yüksek bir soğutma sağlar. Bu, yiyeceğin daha hızlı donacağı anlamına gelir.
Otomatik Süper dondurma, cihaza belirli miktarda taze gıda koyduğunuzda devreye girer.
Otomatik Süper dondurma fabrika tarafında etkinleştirilmiştir. Otomatik Süper dondurma devre dışı bırakılabilir.
Otomatik Süper dondurma açıksa, cihaz içinden daha fazla ses gelebilir.
Otomatik Süper dondurma sona erdikten sonra cihaz otomatik olarak normal moda geçer.

Otomatik Süper dondurma modunun etkinleştirilmesi

- ▸ **super** (Derin dondurucu bölmesi) 5 saniye boyunca basınız ve akustik bir sinyal duyuluncaya kadar basılı tutunuz.
- ✔ 2 akustik sinyal duyulduğunda, otomatik Süper dondurma devrededir.

Otomatik Süper dondurma modunun devre dışı bırakılması

- ▸ **super** (Derin dondurucu bölmesi) 5 saniye boyunca basınız ve akustik bir sinyal duyuluncaya kadar basılı tutunuz.
- ✔ 3 akustik sinyal duyulduğunda, otomatik Süper dondurma devre dışıdır.

Otomatik Süper dondurma iptali

1. **super** (Derin dondurucu bölmesi) tuşunu 5 saniye basılı tutunuz.
- ✔ 3 akustik sinyal duyulduğunda, otomatik Süper dondurma iptal edilir.

2. İlgili Süper dondurma seçeneğini etkinleştiriniz. →*Sayfa 17*

8.3 Manuel Süper dondurma

Süper dondurma modunda dondurucu bölmesi mümkün olan en soğuk dereceye getirilir.
2 kg'dan fazla yiyecek miktarlarını depolamadan 4 ile 6 saat önce Süper dondurma ayarlanmalıdır.

Not: Süper dondurma açıldığında daha çok ses oluşabilir.

Manuel Süper dondurma açılması

- ▸ **super** (Derin dondurucu bölmesi) sembolüne basılmalıdır.
- ✔ "super" (Derin dondurucu bölmesi) yanar.

Not: Yakl. 50 saat sonra cihaz normal moda geçer.

Manuel Süper dondurma kapatılması

- ▸ **super** (Derin dondurucu bölmesi) tuşunu 5 saniye basılı tutunuz.
- ✔ 3 akustik sinyal duyulduğunda, otomatik Süper dondurma iptal edilir.

8.4 Bekleme modu

Bekleme modu, mutlaka gerekli olmayan tüm işlevleri kapatır.

Bekleme modunda aşağıdaki fonksiyonlar kapatılır:
- Süper soğutma
- Otomatik Süper dondurma ve manuel Süper dondurma
- Alarm
- İç aydınlatma
- Sesli sinyaller
- Kumanda bölümündeki bildirimler

Not: Bekleme modu sırasında, kumanda panelindeki aydınlatma kapanır. "super" (Derin dondurucu bölmesi) azaltılmış parlaklıkta yanar.

Bekleme modunun açılması

- ▸ **super** (Derin dondurucu bölmesi) tuşuna 15 saniye boyunca basınız ve ikinci akustik bir sinyal duyuluncaya kadar basılı tutunuz.
- ✔ "super" (Derin dondurucu bölmesi) yanıyor.

Not: Yakl. 74 saat sonra cihaz normal çalışma moduna geçer.

Bekleme modunun kapatılması

- ▸ **super** (Derin dondurucu bölmesi) tuşuna 15 saniye boyunca basınız ve ikinci akustik bir sinyal duyuluncaya kadar basılı tutunuz.

9 Alarm

9.1 Kapı alarmı

Cihaz kapağı uzun süre açık kalırsa, kapı alarmı devreye girer.
Bir ikaz sesi duyulur, "alarm" yanıp söner ve ilgili bölmenin ayarlanan sıcaklığı yanıp söner.

Kapı alarmının kapatılması

- ▸ Cihaz kapağı kapatılmalı veya **alarm** üzerine basılmalıdır.
- ✔ İkaz sesi kapalıdır.

9.2 Isı derecesi alarmı

Dondurucu bölmesi çok sıcak olursa, sıcaklık alarmı devreye girer.
Bir ikaz sesi duyulur, ayarlanan sıcaklık (dondurucu bölmesi) ve "alarm" yanıp söner.

⚠ DİKKAT
Sağlık tehlikesi!
Buz çözme işleminde bakteriler çoğalabilir ve dondurulmuş besinler bozulabilir.
- ▸ Buzu çözülmeye başlamış veya çözülmüş yiyecekler tekrar dondurulmamalıdır.
- ▸ Ancak pişirildikten veya kızartıldıktan sonra yeniden dondurulmalıdır.
- ▸ Bu durumda azami depolama süresi tamamen kullanılmamalıdır.

Sıcaklık alarmı şu durumlarda devreye girebilir:
- Cihaz devreye sokuluyor, yani çalıştırılıyor.
  Yiyecekleri ancak ayarlanan sıcaklığa ulaşıldığında depolayınız.
- Çok miktarda taze besin cihaza yerleştirilmiştir.
  Büyük miktarlarda yiyecek depolamadan önce Süper dondurma fonksiyonunu açınız.
- Dondurucu bölmesi kapağı çok uzun süre açılmıştır.
  Dondurulmuş yiyeceklerin çözülüp çözülmediğini kontrol ediniz.

Sıcaklık alarmının kapatılması

- ▸ **alarm** basınız.
- ✔ İkaz sesi kapalıdır.

10 Home Connect

Bu cihaz ağ bağlantısı için uygundur. Fonksiyonları Home Connect uygulaması üzerinden kumanda

etmek için cihazınızı bir mobil cihaza bağlayınız.
Home Connect hizmetleri her ülkede sunulmaz. Home Connect fonksiyonunun kullanılabilirliği, ülkenizde Home Connect hizmetlerinin sunulup sunulmamasına bağlıdır. Buna ilişkin bilgileri şurada bulabilirsiniz: *www.home-connect.com*.
Home Connect kullanabilmek için öncelikle WLAN ev ağına (Wi-Fi [1]) ve Home Connect uygulamasına bağlantı kurunuz.
Cihazı açtıktan sonra, dahili cihaz başlatma işleminin tamamlanması için en az 3 dakika bekleyiniz. Ancak bunun üzerine Home Connect'i ayarlayınız.
Home Connect uygulaması, sizi oturum açma sürecinin tamamı boyunca yönlendirir. Home Connect uygulamasında belirtilen talimatları izleyiniz ve bilgi notlarını dikkate alınız.

Notlar

- Bu kullanım kılavuzundaki güvenlik uyarılarına uyunuz ve ayrıca cihazı Home Connect uygulaması üzerinden kullandığınızda da bu kurallara uyulduğundan emin olunuz.
  → *"Güvenlik", Sayfa 3*
- Cihazın manuel kullanımı her zaman önceliklidir. Bu süre içinde Home Connect uygulaması üzerinden kullanım mümkün değildir.

10.1 Home Connect kurulumunu yapınız

Gereklilik: Cihaz, kurulum yerinde WLAN ev ağını (Wi-Fi) çekiyor.

1. Aşağıdaki QR kodunu taratınız.



QR kod üzerinden Home Connect uygulamasını indirebilirsiniz ve cihazınızı bağlayabilirsiniz.

2. Home Connect uygulamasındaki talimatları takip ediniz.

10.2 WLAN ev ağı (Wi-Fi) bağlantısının açılması

▸ ᯤ üzerine basınız.

10.3 Cihazların Matter [2] ile akıllı bağlantısı

Üniversal Matter standardı, farklı üreticilerin akıllı cihazlarının ağa bağlanmasını mümkün kılar. Örneğin, akıllı cihazları bir sesli asistan veya diğer kontrol merkezleriyle ağa bağlayabilirsiniz.

Not: Tüm cihazlar Matter standardını desteklemez.
Home Connect uygulamasında cihazınızın Matter standardını destekleyip desteklemediğini kontrol ediniz.

[1] Wi-Fi, Wi-Fi Alliance kuruluşunun tescilli bir markasıdır.
[2] Matter ilgili Connectivity Standards Alliance™ tarafından geliştirilmiştir. Bu marka, ilgili logolar ve semboller Alliance'ın ticari markalarıdır ve tüm hakları saklıdır.

Gereklilikler
- Cihaz WLAN ev ağına (Wi-Fi) ve Home Connect uygulamasına bağlıdır.
- Mobil cihazda, ev cihazları için Matter standardını destekleyen bir uygulama kuruludur.

▸ Home Connect uygulamasındaki, cihazınızı Matter ağınıza bağlamaya yönelik talimatları izleyiniz.

10.4 WLAN ev ağı (Wi-Fi) bağlantısının kapatılması

▸ ᯤ üzerine basınız.

10.5 Home Connect yazılım güncellemesinin kurulması

Not: Home Connect yazılım güncellemesi mevcut olduğunda, Home Connect uygulamasında bir mesaj görünür.
Güncel yazılım sürümüne, ilgili ev aletinin cihaz bilgileri altında Home Connect uygulamasından ulaşabilirsiniz.

▸ Home Connect yazılım güncellemesini kurmak için, Home Connect uygulamasındaki talimatları takip ediniz.

✔ Kumanda paneli kurulum sırasında kısmen kilitlenir.

10.6 Home Connect ayarlarının sıfırlanması

Cihazınızı WLAN ev ağınıza (Wi-Fi) bağlamakla ilgili sorun yaşıyorsanız veya cihazınızla başka bir WLAN ev ağında (Wi-Fi) oturum açmak istiyorsanız Home Connect ayarlarını sıfırlayabilirsiniz.

▸ ᯤ seçeneğine, üçüncü bir akustik sinyal duyuluncaya kadar 7 ila 10 saniye boyunca basılı tutunuz.

✔ Home Connect ayarları sıfırlanmıştır.

10.7 Veri güvenliği

Veri güvenliği ile ilgili bilgileri dikkate alınız.

Cihazınız internete bağlı bir ev ağına ilk defa bağlandığında, aşağıdaki kategorilerdeki verileri Home Connect sunucusuna aktarır (ilk kayıt):
- Benzersiz cihaz tanıtıcısı (cihaz anahtarlarından ve monte edilen Wi-Fi iletişim modülünün MAC adresinden oluşur).
- Wi-Fi iletişim modülü güvenlik sertifikası (bilişim teknolojileri bakımından bağlantı güvenliğini sağlamak için).
- Ev cihazınızın güncel yazılım versiyonu ve donanım versiyonu.
- Fabrika ayarlarına olası bir geri alma durumuna dair bilgiler.

Bu ilk kayıt işlemi Home Connect fonksiyonlarını kullanıma hazır hale getirir ve sadece Home Connect fonksiyonlarını ilk defa kullanmak istediğinizde yapılması gereken bir işlemdir.

Not: Home Connect fonksiyonlarının sadece Home Connect uygulamasıyla bağlantılı olarak kullanılabileceğine dikkat edin. Veri güvenliğine ilişkin bilgileri Home Connect uygulaması içinden çağırabilirsiniz.

11 Soğutucu bölmesi

Soğutucu bölmesinde et, sosis, balık, süt ürünleri, yumurta, hazır yiyecekler ve unlu mamülleri saklayabilirsiniz.

Sıcaklık 2 C ile 8 C arasında ayarlanabilir.
Soğuk depolama üzerinden kolay bozulan besinleri kısa ila orta uzunlukta bir süre boyunca depolayabilirsiniz. Seçilen sıcaklık ne kadar düşük olursa yiyecekler o kadar uzun süre taze kalır.

11.1 Yiyecekleri soğutucu bölmesinde saklamaya yönelik ipuçları

- Sadece taze ve bozulmamış yiyecekleri saklayınız.
- Yiyecekleri hava geçirmeyecek şekilde paketlenmiş veya üstü kapalı olarak saklayınız.
- Hava sirkülasyonunu bozmamak ve yiyeceklerin donmasını önlemek için, yiyeceği doğrudan arka panele temas edecek biçimde yerleştirmeyiniz.
- Sıcak yiyecek ve içeceklerin soğumasını bekleyiniz.
- Üretici tarafından belirtilen dayanma tarihini veya son kullanma tarihini dikkate alınız.

11.2 Soğutucu bölmesindeki soğutma alanları

Soğutucu bölmesindeki hava sirkülasyonu çeşitli soğutma alanları oluşturur.

En soğuk alan

En soğuk bölge saklama haznesidir.

İpucu: Balık, sosis ve et gibi çabuk bozulan yiyecekleri en soğuk alanda muhafaza ediniz.

En sıcak alan

En sıcak alan kapağın en üst kısmındadır.

İpucu: Sert peynir ve tereyağı gibi hassas olmayan yiyecekleri en sıcak alanda muhafaza ediniz. Böylece peynirin aroması ortaya çıkabilir ve tereyağı sürülebilir kıvamda kalır.

11.3 OK çıkartması

OK çıkartması ile soğutucu bölümde yiyecekler için önerilen ve güvenli olan +4 °C veya altı bir sıcaklığın mevcut olup olmadığını kontrol edebilirsiniz.
OK çıkartması tüm modellerde mevcut değildir.
Çıkartmada OK gösterilmezse sıcaklık adım adım düşürülmelidir.
→ *"Soğutucu bölmesi sıcaklığının ayarlanması", Sayfa 16*
Cihaz çalıştırıldıktan sonra, ayarlanan sıcaklığa ulaşılması 12 saat sürebilir.



Doğru ayar

12 Dondurucu bölmesi

Dondurucu bölmesinde dondurulmuş yiyecekleri muhafaza edebilir, yiyecekleri dondurabilir ve buz küpleri yapabilirsiniz.
Sıcaklık −16 °C ile −24 °C arasında ayarlanabilir.
Besinlerin uzun süreli depolanması −18 °C'de veya daha soğuk derecelerde gerçekleştirilmelidir.
Dondurulmuş depolama ile çabuk bozulan yiyecekleri uzun süre depolayabilirsiniz. Düşük sıcaklıklar bozulmayı yavaşlatır veya durdurur.

12.1 Dondurma kapasitesi

Dondurma kapasitesi ne kadar yiyeceğin kaç saatte tamamen dondurulabileceğini belirtir.

Dondurma kapasitesine yönelik bilgileri tip plakasında bulabilirsiniz.
→ *"Cihaz", Şek.* **1** / 7 *Sayfa 13*

Dondurma kapasitesi için ön koşullar

1. Taze yiyecekleri saklamadan yakl. 24 saat önce Süper dondurma açılmalıdır.
→ *"Manuel Süper dondurma açılması", Sayfa 17*
2. Yiyecekleri önce en alttaki derin dondurucu çekmecesinde saklayınız.

12.2 Derin dondurucu bölümünün tamamının kullanılması

Maksimum miktarda dondurulacak gıda maddesini derin dondurucu bölümüne nasıl yerleştireceğinizi öğreniniz.

1. Dondurucu bölmesindeki tüm çıkarılabilen yerleştirme parçalar çıkarılmalıdır. →*Sayfa 25*
2. Yiyecekleri doğrudan dondurucu bölmesinin tabanına istifleyiniz.

12.3 Yiyecekleri dondurucu bölmesinde saklamaya yönelik ipuçları

- Yiyecekleri hava geçirmeyecek şekilde paketlenmiş olarak saklayınız.
- Dondurulacak yiyeceklerin donmuş yiyeceklere temas etmesi önlenmelidir.
- Yiyecekleri dondurucu haznelerinde geniş bir alana yayınız.
- Dondurulacak yiyecek kabını, havanın cihazda serbestçe dolaşabilmesi için gidebildiği yere kadar içeri itiniz.

12.4 Taze yiyecekleri dondurmaya yönelik ipuçları

- Yalnızca taze ve iyi durumdaki yiyecekler dondurulmalıdır.
- Yiyecekler porsiyonlar halinde dondurulmalıdır.
- Hazır yiyecekler, çiğ tüketilebilir yiyeceklerden daha uygundur.
- Dondurmadan önce sebzeleri yıkayınız, doğrayınız ve haşlayınız.
- Dondurmadan önce meyveleri yıkayınız, çekirdeklerini çıkarınız ve soyunuz, gerekirse şeker veya askorbik asit çözeltisi ekleyiniz.
- Donmaya uygun gıdalar örn. fırın mamulleri, balık ve deniz ürünleri, et, av ve kümes hayvanları, kabuksuz yumurta, peynir, tereyağı, lor peyniri, hazır yemekler ve yemek artıklarıdır.
- Dondurmaya uygun olmayan gıdalar örn. yaprak salatalar, turp, kabuklu yumurta, üzüm, kırmızı elma ve armut, yoğurt, ekşi krema, taze krema ve mayonezdir.

Dondurulacak yiyeceklerin ambalajlanması

Uygun ambalaj malzemesi ve doğru ambalaj türü, ürün kalitesini önemli ölçüde korur ve donma yanıklarını önler.

1. Yiyecekler ambalaja koyulmalıdır.
2. Hava bastırılarak boşaltılmalıdır.
3. Yiyeceklerin tadını yitirmemesi veya kurumaması için, ambalaj hava sızdırmayacak şekilde kapatılmalıdır.
4. Ambalajın üzerine içeriği ve dondurulma tarihi yazılmalıdır.

12.5 Dondurulacak yiyeceklerin –18 °C'de dayanıklılığı

Yiyecek	Depolama süresi
Balık, sucuk, hazır yemekler, unlu mamuller	maksimum 6 ay
Kümes hayvanları, et	maksimum 8 ay
Sebze, meyve	maksimum 12 ay

Basılı olan dondurma takvimi, devamlı –18 °C olan sıcaklıkta mümkün olan azami depolama süresini ay olarak bildirir.

12.6 Dondurulmuş yiyecekler için buz çözme yöntemleri

⚠ **DİKKAT**
Sağlık tehlikesi!
Buz çözme işleminde bakteriler çoğalabilir ve dondurulmuş besinler bozulabilir.

- ▸ Buzu çözülmeye başlamış veya çözülmüş yiyecekler tekrar dondurulmamalıdır.
- ▸ Ancak pişirildikten veya kızartıldıktan sonra yeniden dondurulmalıdır.
- ▸ Bu durumda azami depolama süresi tamamen kullanılmamalıdır.

- Soğutucu bölmesindeki balık, et, peynir ve quark gibi hayvansal gıdaların buzu çözülmelidir.
- Ekmeğin buzu oda sıcaklığında çözülmelidir.
- Hemen tüketilecek yiyecekler mikrodalgada, fırında veya ocakta hazırlanmalıdır.

13 Buz çözme işlemi

13.1 Soğutucu bölmesinde buz çözme

Çalışma sırasında soğutucu bölmesinin arka duvarında fonksiyona bağlı olarak su damlacıkları veya kırağı oluşabilir. Soğutucu bölmenin arka duvarının buzu otomatik olarak çözülür.

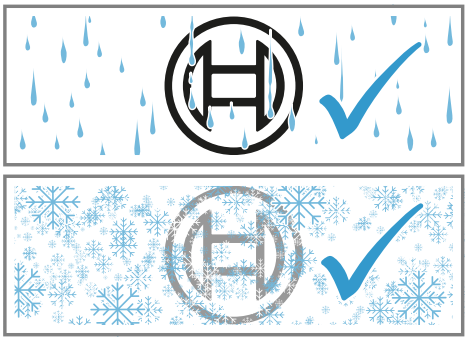

Çözünme suyu, çözünme suyu teknesi üzerinden tahliye deliğine ve buharlaşma kabına iletilir ve silinmemesi gerekir.
Çözünme suyunun tahliye edilebilmesi ve koku oluşumunun önlenmesi için şu bilgileri dikkate alınız: Çözünme suyu teknesi ve tahliye deliğinin temizlenmesi →*Sayfa 24*.

13.2 Dondurucu bölmesinde buz çözme

Tam otomatik NoFrost sistemi sayesinde, derin dondurucu bölümünde buz oluşmaz. Buz çözme işlemine gerek yoktur.

14 Cihazı temizleme ve bakımını yapma

Erişilemeyen yerler, müşteri hizmetleri tarafından temizlenmelidir. Müşteri hizmetleri tarafından temizlik, masraflara neden olabilir.

14.1 Cihazın temizleme işlemine hazırlanması

1. Cihaz kapatılmalıdır. →*Sayfa 16*
2. Cihaz elektrik şebekesinden ayrılmalıdır.
   Elektrik kablosunun elektrik fişi çekilmeli veya sigorta kutusundaki sigorta kapatılmalıdır.
3. Tüm yiyecekleri çıkarınız ve serin bir yerde saklayınız.
   Eğer varsa, yiyeceklerin üzerine soğutma kapları koyulmalıdır.
4. Tüm donanım parçaları ve aksesuar parçaları cihazdan çıkarılmalıdır. →*Sayfa 25*

14.2 Cihazın temizlenmesi

⚠ UYARI
Elektrik çarpması tehlikesi!
Cihaza nem girmesi elektrik çarpmasına neden olabilir.
- ▸ Cihazı temizlemek için buharlı temizleyiciler veya yüksek basınçlı temizleyiciler kullanmayın.

Aydınlatmadaki veya kumanda elemanlarındaki sıvılar tehlikeli olabilir.
- ▸ Yıkama suyu aydınlatmaya veya kumanda elemanlarına girmemelidir.

DİKKAT
Uygun olmayan temizleyiciler cihazın yüzeyine zarar verebilir.
- ▸ Sert ovma süngerleri veya bulaşık süngerleri kullanmayın.
- ▸ Keskin olan ve ovalama gerektiren temizlik malzemeleri kullanmayın.
- ▸ Yüksek oranda alkol içeren temizlik maddeleri kullanmayınız.

Sıvılar tahliye deliğine ulaşırsa, buharlaşma kabı taşabilir.
- ▸ Deterjanlı temizleme suyu tahliye deliğine girmemelidir.

Donanım parçalarının ve aksesuarların bulaşık makinesinde yıkanması bunların yapılarının bozulmasına veya renklerinin değişmesine neden olabilir.
- ▸ Donanım parçalarını ve aksesuarları asla bulaşık makinesinde yıkamayınız.

1. Cihaz temizleme işlemine hazırlanmalıdır. →*Sayfa 24*
2. Cihaz, donanım parçaları, aksesuar parçaları ve kapak contaları bir temizleme bezi, ılık su ve bir miktar pH derecesi nötr olan bir deterjanla temizlenmelidir.
3. Yumuşak, kuru bir bezle iyice kurulanmalıdır.
4. Donanım parçalarını yerleştiriniz ve genişletilebilir cihaz parçalarını takınız.
5. Cihazın elektrik bağlantısı yapılmalıdır. →*Sayfa 11*
6. Yiyecekler yerleştirilmelidir.

14.3 Çözünme suyu teknesi ve tahliye deliğinin temizlenmesi

Çözünme suyunun tahliye edilebilmesi için çözünme suyu teknesini ve tahliye deliğini düzenli aralıklarla temizleyiniz.

1. Saklama haznesini çıkarınız. →*Sayfa 25*

2. Meyve ve sebze kabının üzerindeki rafı çıkarınız. →*Sayfa 26*
3. Çözünme suyu teknesi ve tahliye deliği örn. bir pamuklu çubukla dikkatlice temizlenmelidir.

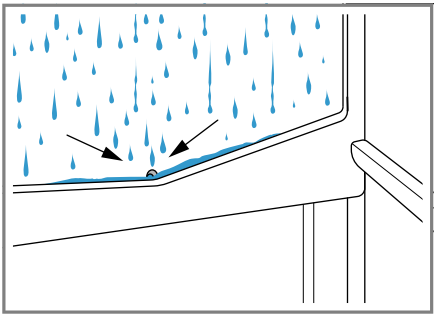

14.4 Donanım parçalarının çıkarılması

Donanım parçalarını kapsamlı bir şekilde temizlemek için bunları cihazdan çıkarınız.

Rafın çıkarılması

▸ Raf önden kaldırılmalı ①, dışarı çekilmeli ve çıkarılmalıdır ②.

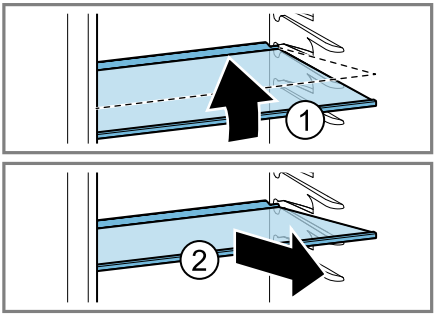

Değişken rafın çıkarılması

▸ Rafın her iki parçasını yukarı doğru katlayınız ①, birlikte çıkarınız ② ve daha sonra rayı çıkarınız ③.

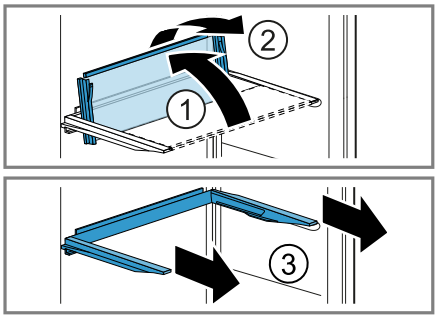

Kapı rafının çıkarılması

▸ Kapı rafını kaldırınız ve çıkarınız.

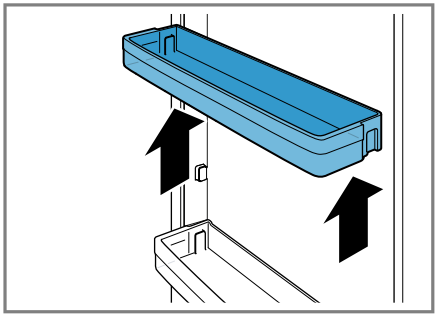

Saklama haznesinin çıkarılması

1. Saklama haznesi sonuna kadar dışarı çekilmelidir.
2. Saklama haznesi öne doğru kaldırılmalı ① ve çıkarılmalıdır ②.

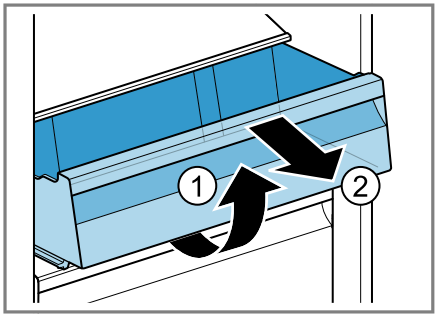

Meyve ve sebze kabının çıkarılması

1. Büyük şişeler için kapı rafını çıkarınız. →*Sayfa 25*
2. Meyve ve sebze kabı sonuna kadar dışarı çekilmelidir.
3. Meyve ve sebze kabını önünden kaldırınız ① ve çıkarınız ②.

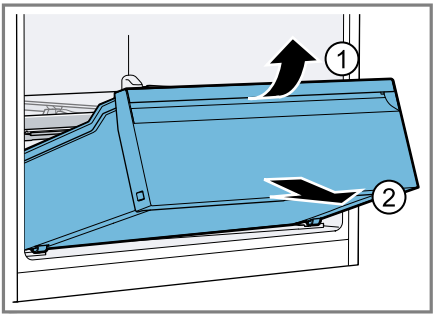

Dondurulmuş besin kabının çıkarılması

1. Dondurulacak besin kabını dayanağa kadar dışarı çekiniz.
2. Dondurulacak besin kabını öne doğru kaldırıp ① çıkartınız ②.

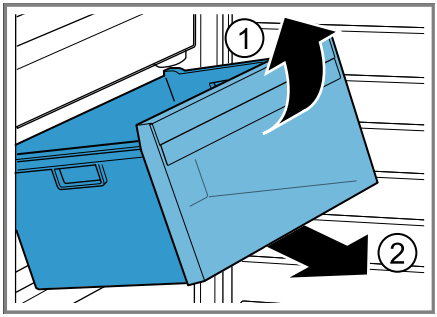

Hazne önünün çıkarılması

Daha iyi temizleyebilmek için meyve ve sebze kabının ve dondurulacak besin kabının önü çıkarılabilir.

- Haznenin yan geçme kancalarına bastırılmalı ① ve haznenin önü döndürülerek hazneden çıkarılmalıdır ②.

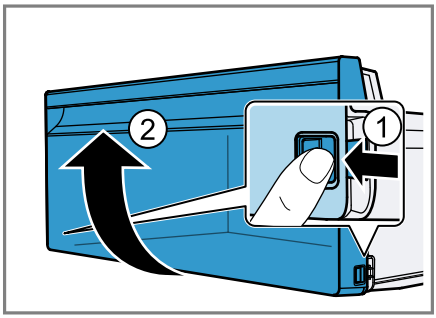

14.5 Cihaz parçalarının sökülmesi

Cihazınızı kapsamlı bir şekilde temizlemek için belirli parçaları cihazdan çıkarabilirsiniz.

Meyve ve sebze haznesinin üzerindeki raf

Meyve ve sebze kabının kapağını iyice temizlemek için bu parçaları çıkartabilirsiniz.

Meyve ve sebze haznesinin üzerindeki rafın çıkarılması

1. Saklama haznesini çıkarınız. →*Sayfa 25*
2. Meyve ve sebze haznesi çıkarılmalıdır. →*Sayfa 26*
3. Sebze kabının üzerindeki rafı çıkarınız. →*Sayfa 25*

Meyve ve sebze haznesinin üzerindeki rafın takılması

1. Spoylerin, meyve ve sebze kabının üzerindeki rafta doğru konumlandırıldığından emin olunuz.

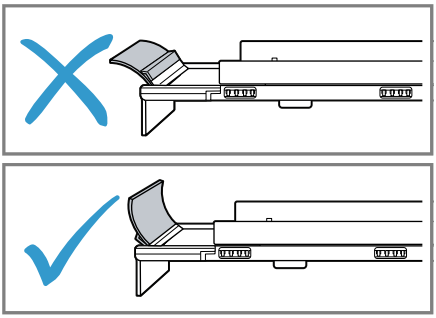

2. Meyve ve sebze kabının üzerindeki rafı yerleştiriniz.

15 Arızaları giderme

Cihazınızdaki küçük arızaları kendiniz giderebilirsiniz. Müşteri hizmetlerine başvurmadan önce arıza gidermeye ilişkin verilen bilgilerden yararlanınız. Bu sayede gereksiz masrafı önlemiş olursunuz.

⚠ **UYARI**
Elektrik çarpması tehlikesi!
Usulüne aykırı onarımlar tehlike teşkil eder.
- Sadece bunun eğitimini almış uzman personel cihazda onarımlar yapabilir.
- Cihazın onarımı sırasında sadece orijinal yedek parçalar kullanılmalıdır.
- Bu cihazın şebeke bağlantı kablosu veya cihaz bağlantı kablosu hasar görürse, üreticiden veya müşteri hizmetlerinden temin edebileceğiniz özel bir şebeke bağlantı kablosuyla veya cihaz bağlantı kablosuyla değiştirilmek zorundadır.

Hata	Neden ve sorun giderme
Cihaz soğutmuyor, göstergeler ve aydınlatma yanıyor.	Sergileme modu devreye sokulmuştur. **1.** Cihazı elektrik şebekesinden ayırınız. Elektrik kablosunun elektrik fişini çekiniz veya sigorta kutusundaki sigorayı kapatınız. **2.** 2 dakika bekleyiniz. **3.** Cihazı tekrar bağlayınız. →*Sayfa 11* **4.** 4 akustik sinyal sesi duyulana kadar **super** (Soğutucu bölmesi) tuşuna basılı tutunuz. **5.** Kısa bir süre sonra cihazınızın soğutup soğutmadığını kontrol ediniz.

Hata	Neden ve sorun giderme
LED aydınlatma çalışmıyor.	Farklı sebepler söz konusu olabilir. ▸ Müşteri hizmetlerini arayınız. Müşteri hizmetleri numarasını ilişikteki müşteri hizmetleri dizininde bulabilirsiniz.
Soğutma makinesi daha sık ve daha uzun süre çalışıyor.	Cihaz çok sık şekilde açılmış. ▸ Cihaz kapağını gerekmedikçe açmayınız.
	Dış hava açıklıklarının üzeri kapanmış. ▸ Dış hava açıklıklarının önündeki engelleri gideriniz.
	Hata yoktur. Modern soğutucular daha sık çalışır ve daha verimli soğutmak için farklı güç seviyelerine sahiptir.  ▸ Dış hava açıklıklarının önündeki engelleri gideriniz. ▸ Cihazı radyatörlerden, ocaklardan ve diğer ısı kaynaklarından mümkün olduğunca uzağa yerleştiriniz. Cihazı doğrudan gelen güneş ışığına uzun süre maruz bırakmaktan kaçınınız. ▸ Cihazın kapağını sadece gerektiği kadar kısa bir süre için açınız. ▸ Sıcak yiyecek ve içecekleri saklamadan önce soğumalarını bekleyiniz.
Soğutma bölmesinin arka panelinde bir buz tabakası oluşur.	Hata yoktur. Modern soğutucular, soğutucu bölmesinde daha eşit dağılımlı bir sıcaklık sağlar. Soğutma bölmesi arka panelinin buzu düzenli aralıklarla otomatik olarak çözülür.  ▸ Cihazın kapağını sadece gerektiği kadar kısa bir süre için açınız. ▸ Yiyecekleri hava almayacak şekilde paketleyiniz veya üzerini kapatınız. ▸ Sıcak yiyecek ve içecekleri saklamadan önce soğumalarını bekleyiniz. ▸ Yiyecekler ile iç duvarlar arasında daima biraz boşluk bırakınız.
Home Connect düzgün biçimde çalışmıyor.	Farklı sebepler söz konusu olabilir. ▸ *www.home-connect.com* adresine gidiniz.

Hata	Neden ve sorun giderme
İkaz sesi duyulur, ayarlanan sıcaklık göstergesi (soğutucu bölmesi) ve "alarm" yanıp söner.	Soğutucu bölmesi kapağı açık. ▸ Soğutucu bölmesi kapağını kapatınız.
İkaz sesi duyulur, ayarlanan sıcaklık göstergesi (dondurucu bölmesi) ve "alarm" yanıp söner.	Farklı sebepler söz konusu olabilir. ▸ **alarm** tuşuna basınız. ✔ Alarm kapatılır.
	Dondurucu bölmesi kapağı açık. ▸ Dondurucu bölmesi kapağını kapatınız.
	Dış hava açıklıklarının üzeri kapanmış. ▸ Dış hava açıklıklarının önündeki engelleri gideriniz.
	Cihaza çok fazla miktarda taze besin yerleştirilmiş. ▸ Dondurma kapasitesini aşmayınız. → *"Dondurma kapasitesi", Sayfa 21*
Sıcaklık derecesi, yapılmış ayardan çok daha farklı.	Farklı sebepler söz konusu olabilir. **1.** Cihazı kapatınız. →*Sayfa 16* **2.** Cihazı yakl. 5 saniye sonra yeniden açınız. →*Sayfa 15* ▸ Sıcaklık derecesi çok yüksekse sıcaklığı birkaç saat sonra yeniden kontrol ediniz. ▸ Sıcaklık derecesi çok düşükse sıcaklığı sonraki gün yeniden kontrol ediniz.
Soğutucu bölümünün zemini ıslak.	Çözünme suyu teknesi veya tahliye deliği tıkanmış. ▸ Çözünme suyu teknesini ve tahliye deliğini temizleyiniz. →*Sayfa 24*
Cihaz uğultu, kabarcık, vızıltı, lıkırdama, tıklama veya çatlama sesi çıkarıyor.	Hata yok. Soğutma ünite grubu, vantilatör gibi bir motor çalışıyor. Boruların içinde soğutma maddesi akıyor. Motor, şalter veya manyetik valfler açılıyor veya kapanıyor. Otomatik buz çözme yapılıyor. Herhangi bir işlem uygulamaya gerek yoktur.
Cihazdan sesler geliyor.	Donanım parçaları sallanıyor veya sıkışıyor. ▸ Çıkarılabilir donanım parçalarını kontrol ediniz ve gerekirse yeniden takınız.
	Şişeler veya kaplar birbirine değiyor. ▸ Şişeleri veya kapları birbirinden uzaklaştırınız.
	Süper dondurma açık. Herhangi bir işlem uygulamaya gerek yoktur.

15.1 Elektrik kesintisi

Elektrik kesintisi sırasında, cihazdaki sıcaklık artar, bu da saklama süresini ve donmuş ürünlerin kalitesini düşürür.
Cihazınızla ilgili web sitemizde bir arıza durumunda dondurulacak gıda maddelerini saklama süresine ilişkin teknik verileri bulabilirsiniz.

Notlar

- Elektrik kesintisi sırasında cihazın kapağını olabildiğince az açınız ve başka yiyecek saklamayınız.
- Elektrik kesintisinden hemen sonra yiyeceğin kalitesini kontrol ediniz.
  - Çözülmüş ve 5 °C'den daha sıcak olan donmuş yiyecekleri atınız.
  - Hafif çözülmüş donmuş yiyecekleri pişiriniz veya kızartınız ve tüketiniz veya dondurunuz.

16 Depolama ve atığa verme

16.1 Cihazın devre dışı bırakılması

1. Cihaz kapatılmalıdır. →*Sayfa 16*
2. Cihaz elektrik şebekesinden ayrılmalıdır.
   Elektrik kablosunun elektrik fişi çekilmeli veya sigorta kutusundaki sigorta kapatılmalıdır.
3. Tüm yiyecekleri çıkarınız.
4. Cihaz temizlenmelidir. →*Sayfa 24*
5. İç mekanın havalandırılmasını sağlamak için cihazı açık bırakınız.

16.2 Eski cihazları atığa verme

Çevreye duyarlı bir imha işlemiyle çok değerli ham maddeler yeniden kullanılmak üzere değerlendirilebilir.

⚠ UYARI
Sağlık tehlikesi!
Çocuklar kendilerini cihaz içine kilitleyebilir ve bunun sonucunda ölüm tehlikesi söz konusu olabilir.

- ▸ Çocukların cihazın içine girebilmesini zorlaştırmak için, bölmeleri ve kapları cihazdan çıkartmayın.
- ▸ Çocukları hizmet dışı bırakılan cihazdan uzak tutun.

⚠ UYARI
Yangın tehlikesi!
Boruların hasarlanması durumunda yanıcı soğutma maddesi ve zararlı gazlar çıkabilir ve alev alabilir.

- ▸ Soğutucu madde devresi borularına ve izolasyona hasar vermemeye dikkat ediniz.

1. Elektrik kablosunun elektrik fişini çekin.
2. Elektrik kablosunu kesip ayırın.
3. Cihazı çevreye zarar vermeyecek şekilde imha ediniz.
   Güncel imha yol ve yöntemleri hakkında bilgi edinmek için lütfen yetkili satıcınıza veya bağlı olduğunuz belediyeye ya da şehir idaresine başvurunuz.



Bu ürün T.C. Çevre, Şehircilik ve İklim Değişikliği Bakanlığı tarafından yayımlanan “Elektrikli ve Elektronik Eşyalarda Bazı Zararlı Maddelerin Kullanımının Kısıtlanmasına İlişkin Yönetmeliği’nde belirtilen zararlı ve yasaklı maddeleri içermez”. AEEE yönetmeliğine uygundur.
Bu ürün, geri dönüşümlü ve tekrar kullanılabilir

nitelikteki yüksek kaliteli parça ve malzemelerden üretilmiştir. Bu nedenle, ürünü, hizmet ömrünün sonunda evsel veya diğer atıklarla birlikte atmayın. Elektrikli ve elektronik cihazların geri dönüşümü için bir toplama noktasına götürün. Bu toplama noktalarını bölgenizdeki yerel yönetime sorun. Kullanılmış ürünleri geri kazanıma vererek çevrenin ve doğal kaynakların korunmasına yardımcı olun. Ürünü atmadan önce çocukların güvenliği için elektrik fişini kesin ve kilit mekanizmasını kırarak çalışmaz duruma getirin.

17 Müşteri hizmetleri

İlgili Ürünlerin Çevreye Duyarlı Tasarımına İlişkin Yönetmeliği uyarınca fonksiyon ile ilgili orijinal yedek parçaları, cihazınız piyasaya çıkarıldıktan sonra en az 10°yıl süresince müşteri hizmetlerimizden temin edebilirsiniz.
Ek olarak, cihazınızın piyasa sunumunu takiben 15 yıla kadar süreyle, müşteri hizmetlerimiz aracılığıyla fonksiyonel açıdan uygun ve stoklanabilir orijinal yedek parçaları temin etme imkanına sahipsiniz.
Daha fazla bilgi için lütfen müşteri hizmetlerimize başvurunuz.
Ülkenizde geçerli olan garanti süresi ve garanti koşulları ile ilgili ayrıntılı bilgileri ekteki belgede yer alan QR kodu aracılığıyla servis iletişim kişilerine ve garanti koşullarına, ekteki müşteri hizmetleri listesinden, müşteri hizmetlerimizden, yetkili satıcımızdan veya Web sitemizden alabilirsiniz.
İthalatçı Firma: BSH Ev Aletleri ve Sanayi Ticaret A.Ş.
Fatih Sultan Mehmet Mah. Balkan Cad. No:51
Ümraniye-İstanbul-Türkiye
Tel : 0216 528 90 00
Fax : 0216 528 99 99
Üretici Firma : BSH Hausgeräte GmbH
Carl-Wery Straße 34
81739 München, Germany
www.bosch-home.com
Müşteri hizmetlerinin iletişim verilerini ekteki belgede yer alan QR kodu aracılığıyla servis iletişim kişilerine ve garanti koşullarına, ekteki müşteri hizmetleri listesinden veya Web sitemizde bulabilirsiniz.
Tüm yetkili servis istasyonlarının iletişim bilgilerine aşağıdaki web sitemizden ulaşabilirsiniz.
https://www.bosch-yetkiliservisi.com/
Ayrıca yetkili servis istasyonlarına ait bilgiler, ilgili bakanlık tarafından oluşturulan www.servis.gov.tr adresli web sitesinde yer almaktadır.

17.1 Ürün numarası (E-Nr.), imalat numarası (FD) ve sayma numarası (Z-Nr.)

Müşteri hizmetlerine başvurduğunuzda, cihazınızın etiketinde yer alan ürün numarasını (E-Nr.), imalat numarasını (FD) ve seri numarasını (Z-Nr.) hazır bulundurun.
→ *"Cihaz", Şek.* **1** / **7** *Sayfa 13*
Cihaz bilgilerini ve müşteri hizmetlerinin telefon numarasını hızlıca bulabilmeniz için bilgileri not etmenizi öneririz.

17.2 Garanti Şartları

Kullanim Süresi: 10 YIL (Ürünün fonksiyonunu yerine getirebilmesi için gerekli yedek parça bulundurma süresi).
Malın ayıplı olduğunun anlaşılması durumda tüketici, 6502 sayılı Tüketicinin Korunması Hakkında Kanunun 11 inci maddesinde yer alan;

- Sözleşmeden dönme
- Satış bedelinden indirim isteme,
- Ücretsiz onarılmasını isteme,
- Satılanın ayıpsız bir misli ile değiştirilmesini isteme,

haklarından birini kullanabilir.
Tüketici, garantiden doğan haklarının kullanılması ile ilgili olarak çıkabilecek uyuşmazlıklarda yerleşim yerinin bulunduğu veya tüketici işleminin yapıldığı yerdeki Tüketici Hakem Heyetine veya Tüketici Mahkemesine başvurabilir.

18 Teknik veriler

Soğutma maddesi, kullanılabilen iç hacim ve diğer teknik bilgiler tip plakasında bulunmaktadır.
→ *"Cihaz", Şek.* **1** / 7 *Sayfa 13*
Bu ürün, enerji verimlilik sınıfı E'ye sahip bir ışık kaynağı içerir. Işık kaynağı, yedek parça olarak sunulur ve sadece bu konuda eğitim almış uzman personel tarafından değiştirilmesi gerekir.
Bu ürün, enerji verimlilik sınıfı F'ye sahip ikinci bir ışık kaynağı içerir. Işık kaynağı, yedek parça olarak sunulur ve sadece bu konuda eğitim almış uzman personel tarafından değiştirilmesi gerekir.
Bu ürün, enerji verimlilik sınıfı G'ye sahip üçüncü bir ışık kaynağı içerir. Işık kaynağı, yedek parça olarak sunulur ve sadece bu konuda eğitim almış uzman personel tarafından değiştirilmesi gerekir.
Modelinizle ilgili ayrıntılı bilgileri internette şurada bulabilirsiniz: *www.bosch-home.com/energylabel*.
Lütfen sonra model arama ile ilgili talimatları izleyiniz. Model tanımı tip plakasında yer alan ürün numarasındaki (E-Nr.) eğik çizgiden önceki işaretlerden oluşur. Model tanımını alternatif olarak enerji etiketinin ilk satırında da bulabilirsiniz.

18.1 Serbest yazılıma ve Open Source yazılımına yönelik bilgiler

Bu ürün, telif hakkı sahipleri tarafından serbest yazılım veya Open Source yazılımı olarak lisanslı olan yazılım bileşenleri içerir.
İlgili lisans bilgileri, ev cihazı üzerinde kayıtlıdır. İlgili lisans bilgilerine erişim, Home Connect uygulaması üzerinden de mümkündür: "Profil -> Yasal bilgiler -> Lisans bilgileri".[1] Lisans bilgilerini ilgili markanın web sayfasından da indirebilirsiniz. (Lütfen ürün web sayfasında cihaz modelinizi ve ek dokümanları arayınız.) Alternatif olarak, ilgili bilgileri ossrequest@bshg.com veya BSH Hausgeräte GmbH, Carl-Wery-Str. 34, D-81739 Münih adresinden talep edebilirsiniz.
İlgili kaynak kodu, talep üzerine sunulur.
Lütfen talebinizi ossrequest@bshg.com veya BSH

[1] Cihazın donanımına göre değişir

Hausgeräte GmbH, Carl-Wery-Str. 34, D-81739 Münih adresine gönderiniz. Konu: „OSSREQUEST“ Talebinizin işlenmesine yönelik masraflar, size faturalanır. Bu teklif, satın alma tarihinden itibaren üç yıl süresince veya en az ilgili cihaz için destek ve yedek parça sunduğumuz süre boyunca geçerlidir.

19 Uygunluk beyanı

BSH Hausgeräte GmbH, Home Connect fonksiyonuna sahip cihazın 2014/53/EU yönergesinin temel gerekliliklerine ve diğer ilgili kurallarına uygun olduğunu taahhüt eder.
Daha ayrıntılı bir RED uygunluk beyanını internette *www.bosch-home.com* altında bulunan, cihazınızın ürün sayfasındaki ek dokümanlarda bulabilirsiniz.

CE

2,4 GHz bant (2400–2483,5 MHz): maks. 100 mW
5-GHz bant (5150–5350 MHz + 5470–5725 MHz): maks. 150 mW

	BE	BG	CZ	DK	DE	EE	IE	EL	ES
	FR	HR	IT	CY	LI	LV	LT	LU	HU
	MT	NL	AT	PL	PT	RO	SI	SK	FI
	SE	NO	CH	TR	IS	UK (NI)			
5 GHz WLAN (Wi-Fi): Sadece kapalı alanlarda kullanıma uygundur.									

AL	BA	MD	ME	MK	RS	UK	UA
5 GHz WLAN (Wi-Fi): Sadece kapalı alanlarda kullanıma uygundur.							

CE

Bu Bosch ev aletini satın aldığınız için teşekkür ederiz!

Yeni cihazınızı şimdi MyBosch'a kaydedin ve aşağıdaki avantajlardan hemen yararlanmaya başlayın:

- **Cihazınız için uzman önerileri ve ipuçları**
- **Garanti uzatma seçenekleri**
- **Aksesuar ve yedek parça indirimleri**
- **Dijital kullanım talimatlarına ve tüm cihaz verilerine erişim**
- **Bosch ev aletleri servisine kolay ulaşma**

Ücretsiz ve kolay kayıt – mobil cihazlar dahil:
www.bosch-home.com/welcome

Yardıma mı ihtiyacınız var? Burada bulabilirsiniz.

Bosch ev aletleriniz hakkında uzman tavsiyeleri, olası sorunlar için yardım hizmetleri veya Bosch uzmanları tarafından onarım.

Bosch tarafından size pek çok konuda nasıl destek sağlanabileceğini öğrenin:
www.bosch-home.com/service

Tüm ülkelerin iletişim bilgileri ekteki hizmet dizininde listelenmiştir.

BSH Hausgeräte GmbH
Carl-Wery-Straße 34
81739 München, GERMANY
www.bosch-home.com

A Bosch Company

9001805151 (060206)
tr